# MODELO INDUSTRIAL NACIONAL Nº 30676

**guias para folhas de janelas de correr**

## Síntese do Processo

| | |
|---|---|
| Nº do Pedido | 29073 |
| Data de Apresentação | 18-12-2001 |
| Data do Pedido | 18-12-2001 |
| Nº de Objectos | 5 |
| Fase Actual | REGISTO CADUCO |
| Data de Início da Fase | 10-03-2010 |
| Data de Fim Previsto | --- |
| Situação de Taxas | CADUCO - TAXAS NÃO REGULARIZADAS |
| Data de Início da Sit. | 01-03-2010 |
| Data de Fim Previsto da Sit. | --- |
| Taxas Pagas | 2 |
| Taxas Devidas | 0 |
| BPI 1ª Publicação | 12/2002 |
| Data do Despacho | 10-09-2004 |
| BPI do Despacho | 12/2004 |
| Data de Início de Vigência | 18-12-2001 |
| Data Limite de Vigência | 18-12-2026 |
| Titulares | POLISMAR - PLÁSTICOS INDUSTRIAIS, LDA. |
| Mandatário | LUÍS MANUEL DE ALMADA DA SILVA CARVALHO |
| Classificação de Locarno | 08-09 FERRAGENS METÁLICAS P/PORTAS, JANELAS, MOBÍLIA E SIMILARES |
| Processo em Tribunal | NÃO |
| Tribunal | TRIBUNAL DE COMÉRCIO DE LISBOA |
| Data de Envio | --- |

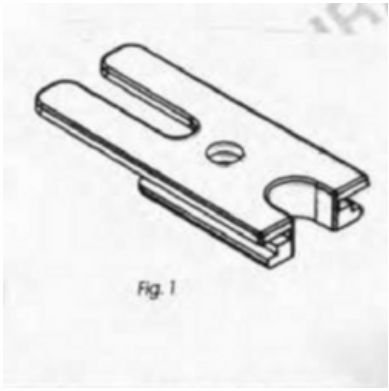


Nota

Ver os restantes objectos no separador de figuras.

## Figuras

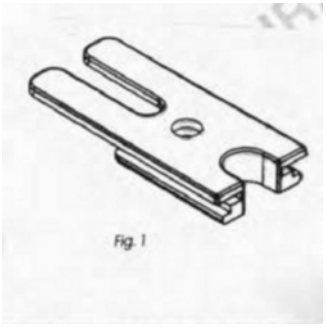


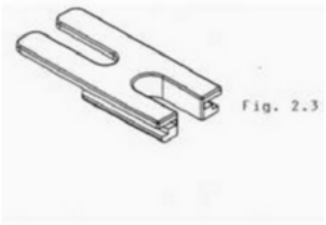


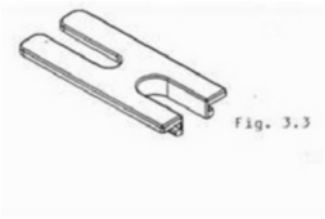


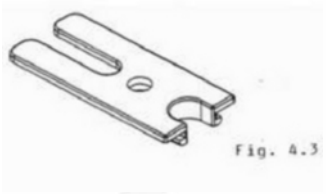


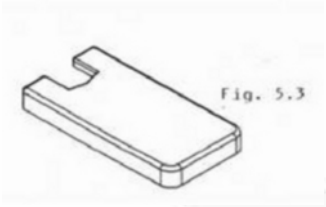

## Texto do Resumo

GUIAS PARA FOLHAS DE JANELAS DE CORRER - «FIG. 1» CORPO FORMADO POR UMA PLACASUPERIOR HORIZONTAL RECTANGULAR COM DUAS REENTRÂNCIAS EM «U» DE DIFERENTESPROFUNDIDADES E UM ORIFÍCIO CENTRAL; UM ELEMENTO DE BASE COM CONFIGURAÇÃO DEUMA PLACA COM UM RESSALTO E UMA REENTRÂNCIA EM FORMA DE «U» COINCIDENTE COM AREENTRÂNCIA MENOR. «FIG. 2» SEMELHANTE À FIGURA 1 MAS COM UMA DAS REENTRÂNCIASDA PLACA SUPERIOR E DO ELEMENTO DE BASE MAIOR, E SEM O ORIFÍCIO CENTRAL DAPLACA SUPERIOR. «FIG. 3» SEMELHANTE À FIGURA 2 MAS COM O ELEMENTO DE BASE SEM ORESSALTO E DE MENOR LARGURA. «FIG. 4» SEMELHANTE À FIGURA 1 MAS COM O ELEMENTOBASE SEMELHANTE AO DA FIGURA 3. «FIG. 5» CONSTITUÍDA POR UMA PLACA HORIZONTALSUPERIOR COM UMA ABA VERTICAL EM TODA A PERIFERIA COM EXCEPÇÃO DE UM DOS LADOSMENORES E UM REBORDO HORIZONTAL QUE SE PROJECTA DE FORA PARA DENTRO A PARTIR DAEXTREMIDADE DA ABA, ATÉ METADADE DA PLACA DE ONDE FICA DEFINIDA UMA ZONA OCA;NO LADO MENOR SEM ABA ENCONTRA-SE UMA REENTRÂNCIA.

## Classificação de Locarno

Edição 8

| Classe | Descrição |
|---|---|
| 08-09 | ferragens metálicas p/portas, janelas, mobília e similares |

## Fases Jurídicas

| Fase | Data de Início | Data de Fim Previsto | Data de Fim Efectiva | Boletim | Entidade |
|---|---|---|---|---|---|
| 03000000 - pedido-apresentado no inpi | 18/12/2001 | 19/12/2001 | 19/12/2001 | --- | --- |
| 03132000 - exame-pedido pendente | 19/12/2001 | --- | 28/01/2002 | --- | --- |
| 03136000 - examinado-pub.concessão total | 28/01/2002 | 31/12/2002 | 31/12/2002 | 12/2002 | --- |
| 03140000 - pedido-oposição possível | 31/12/2002 | 28/02/2003 | 28/02/2003 | --- | --- |
| 03151211 - prazo p/contestação em curso | 27/02/2003 | 05/05/2003 | 05/05/2003 | --- | 484837 |
| 03150000 - pedido-oposição ativa | 28/02/2003 | --- | 05/05/2003 | --- | --- |
| 03160000 - estudo-aguarda despacho | 05/05/2003 | --- | 10/09/2004 | --- | --- |
| 03200000 - conc. total-pub.de despacho | 10/09/2004 | 31/12/2004 | 03/01/2005 | 12/2004 | --- |
| 03305000 - vigente-concessão publicada | 31/12/2004 | 18/12/2026 | 17/02/2005 | --- | --- |
| 03501000 - tribunal-vigência publicada | 17/02/2005 | --- | 26/11/2008 | --- | --- |
| 03501101 - tribunal-recurso | 17/02/2005 | --- | 26/11/2008 | --- | 234267 |
| 03222000 - vigente-pub.sentença (tot) | 26/11/2008 | 27/02/2009 | 27/02/2009 | 27/02/2009 | --- |
| 03306000 - vigente-sentença publicada | 27/02/2009 | 18/12/2026 | 01/03/2010 | --- | --- |
| 03670000 - caduco-(taxas n/regularizadas)-p/bpi. | 01/03/2010 | 10/03/2010 | 10/03/2010 | 10/03/2010 | --- |
| 03937000 - caduco-taxas n/regularizadas | 10/03/2010 | --- | --- | --- | |

## Taxas Periódicas

**Situações de Taxas**

| Situação | Data de Início | Data de Fim Previsto | Data de Fim Efectiva | Boletim |
|---|---|---|---|---|
| 03T10000 - pagamento inicial | 27/02/2004 | 31/08/2004 | 31/08/2004 | --- |
| 03T25000 - pagamento com sobretaxa | 31/08/2004 | 28/02/2005 | 17/02/2005 | --- |
| 03T17000 - pagamento suspenso | 17/02/2005 | --- | 27/02/2009 | --- |
| 03T18000 - regularizar eventuais taxas em dívida (art.372-3) | 27/02/2009 | 01/03/2010 | 01/03/2010 | --- |
| 03T09000 - caduco - taxas não regularizadas | 01/03/2010 | --- | --- | |

Nota: Não existem registos de taxas efectivamente pagas em PT.

## Entidades Intervenientes

| Entidade | Nome | Morada | Localidade | Intervenção | Data de Início | Data de Fim |
|---|---|---|---|---|---|---|
| 234267 | Polismar - Plásticos Industriais, Lda. | R Leopoldo De Almeida 3 S Carlos | 2725-357 Mem Martins - Portugal | requerente / titular | 18/12/2001 | |
| 484837 | Fábrica De Plásticos Técnica E Precisão Tep Ldª. | - | Portugal | oponente | 27/02/2003 | 05/05/2003 |
| 73 | Luís Manuel De Almada Da Silva Carvalho | Rua Vitor Cordon , 10-A | 1249-103 Lisboa - Portugal | mandatário | 18/12/2001 | |
| 549186 | Figueiredo Lopes | Rua De São Julião, 110, 1º | 1100-526 Lisboa - Portugal | mandatário de oponente | 27/02/2003 | 05/05/2003 |
| 484839 | Filipa Figueira | R De São Julião 110 1 | 1100-526 Lisboa - Portugal | mandatário de oponente | 27/02/2003 | 25/03/2004 |

## Documentos Relacionados

| Número | Data de Entrada | Acto Requerido | Requerente | Acto Executado | Data de Execução | Despacho |
|---|---|---|---|---|---|---|
| 29073 | 18/12/2001 às 16:53:15 | 0399 - pedido de mod.industrial | Polismar-Plasticos Industriais,Lda. | inclusão de pedido pendente | 18/12/2001 | deferido |
| 30782 | 20/11/2002 às 15:39:20 | 0371 - certificado | Polismar-Plasticos Industriais, Lda | juntar doc. deferidos diversos | 22/11/2002 | deferido |
| 6188 | 27/02/2003 às 16:08:37 | 0355 - reclamação | Fabrica De Plasticos Tecnica E Precisão | inserir documento de oposição | 27/02/2003 | deferido |
| 13014 | 05/05/2003 às 15:32:49 | 0330 - requerim. diversos | Polismar-Plasticos Industriais, Lda | juntar documento sem efeitos | 06/06/2003 | sem efeito |
| 12691 | 22/04/2004 às 10:41:05 | 0331 - resp. a notificação | Fa. De Plasticos Tec. E Precisão Tep Lda | juntar doc. deferidos diversos | 10/09/2004 | deferido |

## Boletins Relacionados

| Boletim | Motivo de Publicação | Situação do Boletim | Nº do Documento | Texto |
|---|---|---|---|---|
| 12/2002 | 02 - publicação de pedidos | publicado | - | - |
| 12/2002 | 33 - pedidos e menção de concessão | publicado | 29073 | - |
| 12/2004 | 10 - despachos de concessão | publicado | - | - |
| 27/02/2009 | 11 - vigências por sentença | publicado | - | sentença do tribunal do comércio de lisboa - 2º juízo, proc.127/05.2tylsb, mantém despacho de concessão. |
| 10/03/2010 | 46 - caducidades fpt (art. 372-4) | publicado | - | - |

## Prioridades

Nota: Não existem registos de prioridades.

## Países Designados

Nota: Não aplicável a esta modalidade.

## Classificação de Viena

| Classe | Descrição |
|---|---|
| 99.99.99 | figura indisponível ou inválida |