PATENTE NACIONAL Nº 118642

MÁQUINA DE COSTURA E CORTE TRANSVERSAL

Síntese do Processo

Nº do Pedido	2004905976
Data de Apresentação	08-05-2023
Data do Pedido	08-05-2023
Fase Actual	PEDIDO-ESTUDO EM CURSO
Data de Início da Fase	18-08-2025
Data de Fim Previsto	---
Situação de Taxas	PAGAMENTO DE RENOVAÇÃO
Data de Início da Sit.	09-11-2026
Data de Fim Previsto da Sit.	10-05-2027
Taxas Pagas	4
Taxas Devidas	0
BPI 1ª Publicação	08/11/2024
Data do Despacho	---
BPI do Despacho	---
Data de Início de Vigência	08-05-2023
Data Limite de Vigência	08-05-2043
Titulares	MODSET, LDA.
Mandatário	ABEL DÁRIO PINTO DE OLIVEIRA
Classificação Internacional	D05B 25/00 (2006.01)
Processo em Tribunal	NÃO
Tribunal	---
Data de Envio	---

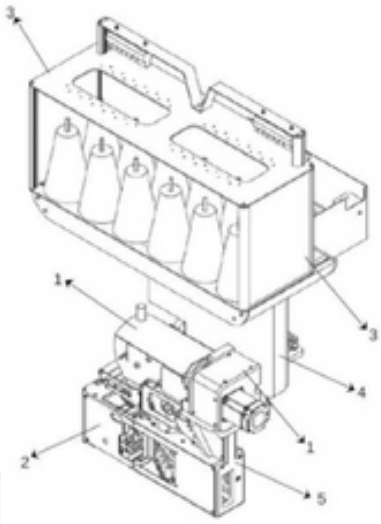

Figura 1

Texto do Resumo

TRATA-SE DE UMA MÁQUINA TÊXTIL DE REMALHAR. AS PARTES SUPERIOR E INFERIOR DA MÁQUINA DE COSTURA ESTÃO MECANICAMENTE CONECTADAS, O QUE PERMITE QUE APENAS UM MOTOR SEJA UTILIZADO PARA TRACIONAR TODO O SISTEMA E QUE O SINCRONISMO ENTRE A AGULHA E A CANELA SEJA ASSEGURADO, GARANTINDO SINCRONIZAÇÃO E, PORTANTO, A PRECISÃODA COSTURA. A CONFIGURAÇÃO DA MÁQUINA PERMITE QUE, APÓS REMALHAR, ESTA SE ELEVE TOTALMENTE PARA RETOMAR A SUA POSIÇÃO DE PARTIDA, DESIMPEDINDO A PASSAGEM DOS ACOLCHOADOS JÁ FINALIZADOS, COM GANHOS DE TEMPO E EFICIÊNCIA NA PRODUÇÃO. É DOTADA DE CABEÇA (1), CANELA (2), PORTA-CONES (3) BRAÇO DE EXTENSÃO (4) E O SEGMENTODE UNIÃO (5) DA CABEÇA (1) À CANELA (2).

Classificação Internacional

Classe	Nível	Categoria	Valor
D05B 25/00 (2006.01)	avançado	primeira	inventiva

Fases Jurídicas

Fase	Data de Início	Data de Fim Previsto	Data de Fim Efectiva	Boletim	Entidade
01000000 - pedido-apresentado no inpi	08/05/2023	---	11/05/2023	---	---
01100000 - pedido-aguarda envio p/d.n.	11/05/2023	15/05/2023	15/05/2023	---	---
01101000 - pedido-confirm.envio p/d.n.	15/05/2023	---	01/06/2023	---	---
01102000 - pedido-envio p/d.n.confirmado	01/06/2023	05/06/2023	05/06/2023	---	---
01110000 - pedido-aguarda exame formal	05/06/2023	---	30/06/2023	---	---
01120000 - pedido-pub.regular	30/06/2023	08/11/2024	08/11/2024	08/11/2024	---
01140000 - pedido-oposição possível	08/11/2024	08/01/2025	08/01/2025	---	---
01160000 - estudo-aguarda despacho	08/01/2025	---	21/01/2025	---	---
01170000 - estudo-notificado	21/01/2025	---	21/03/2025	---	---
01171034 - notific.- exame invenção	21/01/2025	21/03/2025	21/03/2025	---	3165435
01160000 - estudo-aguarda despacho	21/03/2025	---	18/07/2025	---	---
01170000 - estudo-notificado	18/07/2025	---	18/08/2025	---	---
01171079 - notific.- acrescento matéria	18/07/2025	18/08/2025	18/08/2025	---	3165435
01160000 - estudo-aguarda despacho	18/08/2025	---	---	---	

Taxas Periódicas

Situações de Taxas

Situação	Data de Início	Data de Fim Previsto	Data de Fim Efectiva	Boletim
01T00000 - pagamento não-aplicável	08/05/2023	---	30/06/2023	---
01T01000 - taxas incluídas no pedido	30/06/2023	08/11/2024	08/11/2024	---
01T10000 - pagamento inicial	08/11/2024	08/05/2025	08/05/2025	---
01T02000 - não há renovações a pagamento	08/05/2025	10/11/2025	10/11/2025	---
01T15000 - pagamento de renovação	10/11/2025	08/05/2026	06/05/2026	---
01T02000 - não há renovações a pagamento	06/05/2026	09/11/2026	09/11/2026	---
01T15000 - pagamento de renovação	09/11/2026	10/05/2027	---	

Registo de Taxas Pagas

Nº da Taxa	Data do Documento	Nº do Documento
3	02-05-2025	2007059859
4	06-05-2026	2007955949

Entidades Intervenientes

Entidade	Nome	Morada	Localidade	Intervenção	Data de Início	Data de Fim
3165435	Modset, Lda.	Rua Pereiras, Nº 312, Pavilhão D	4415-371 Pedroso - Portugal	requerente / titular	08/05/2023	
3165437	Albano Pedro Pinto Da Costa Teles			inventor	08/05/2023	
3165436	Bruno Miguel Solinho Dolores			inventor	08/05/2023	
16	Abel Dário Pinto De Oliveira	R. Nossa Senhora De Fátima, 419, 3° Fr	4050-428 Porto - Portugal	mandatário	08/05/2023	

Documentos Relacionados

Número	Data de Entrada	Acto Requerido	Requerente	Acto Executado	Data de Execução	Despacho
2004905976	08/05/2023 às 17:33:19	0199 - pedido de patente nacional	Modset, Lda.	inclusão de pedido pendente	11/05/2023	deferido
2006955060	20/03/2025 às 16:33:46	0131 - resp. a notificação	Modset, Lda.	juntar doc. deferidos diversos	27/03/2025	deferido
2007059859	02/05/2025 às 15:12:48	0187 - renovação	Modset, Lda.	pagam. de taxas periódicas	02/05/2025	deferido
2007249067	28/07/2025 às 11:01:23	0131 - resp. a notificação	Modset, Lda.	juntar doc. deferidos diversos	28/07/2025	deferido
2007955949	06/05/2026 às 13:21:30	0187 - renovação	Modset, Lda.	pagam. de taxas periódicas	06/05/2026	deferido

Boletins Relacionados

Boletim	Motivo de Publicação	Situação do Boletim	Nº do Documento	Texto
08/11/2024	02 - publicação de pedidos	publicado	-	-

Prioridades

Nota: Não existem registos de prioridades.

Países Designados

Nota: Não aplicável a esta modalidade.

Epígrafe em Língua Estrangeira

Nota: Não aplicável a esta modalidade.