PATENTE NACIONAL Nº 118020

SISTEMA DE PROTEÇÃO DE SOBREPRESSÃO EM ENCHIMENTO DE GÁS OU LÍQUIDO CRIOGÉNICO E MODO DE FUNCIONAMEN

Síntese do Processo

Nº do Pedido	2003552037
Data de Apresentação	31-05-2022
Data do Pedido	31-05-2022
Fase Actual	PATENTE CONCEDIDA
Data de Início da Fase	17-04-2025
Data de Fim Previsto	31-05-2042
Situação de Taxas	NÃO HÁ RENOVAÇÕES A PAGAMENTO
Data de Início da Sit.	05-05-2026
Data de Fim Previsto da Sit.	30-11-2026
Taxas Pagas	5
Taxas Devidas	0
BPI 1ª Publicação	30/11/2023
Data do Despacho	14-04-2025
BPI do Despacho	17/04/2025
Data de Início de Vigência	31-05-2022
Data Limite de Vigência	31-05-2042
Titulares	VINCO VÁLVULAS. S.A.
Mandatário	ABEL DÁRIO PINTO DE OLIVEIRA
Classificação Internacional	F17C 13/04 (2006.01)
Processo em Tribunal	NÃO
Tribunal	---
Data de Envio	---

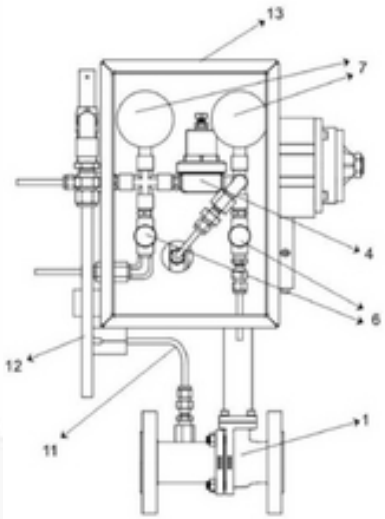

Figura 1

Texto do Resumo

TRATA-SE DE UM DISPOSITIVO DE PROTEÇÃO DE SOBREPRESSÃO EM ENCHIMENTO DE GÁS OU LÍQUIDO CRIOGÉNICO PARA TORNAR MAIS SEGURO E EFICIENTE O ABASTECIMENTO DE GÁS OU LÍQUIDO CRIOGÉNICO ENTRE UMA CISTERNA E UM TANQUE CRIOGÉNICO.É DOTADO DE UM SISTEMA DE PROTEÇÃO COMPOSTO POR UMA VÁLVULA DE ESFERA CRIOGÉNICA (1), UMA VÁLVULA PILOTADA (4), UMA VÁLVULA DE SEGURANÇA E DUAS UNIDADES DE VÁLVULA DE AGULHA (6) E UM MANÓMETRO (7), SENDO QUE O DISPOSITIVO É DOTADO DE UMA LINHA SECUNDÁRIA DE ALÍVIO DE PRESSÃO, RECORRENDO A UM TUBO HIDRÁULICO DE LINHASECUNDÁRIA (11) E A UM TUBO DE ALÍVIO (12) E A CAIXA (13). O INVENTO FUNCIONA DE FORMA AUTÓNOMA, NÃO RECORRENDO A QUALQUER SISTEMA ELÉTRICO, PNEUMÁTICO OU HIDRÁULICO EXTERNO, MAXIMIZANDO A SEGURANÇA CONTRA POSSÍVEIS AUTOIGNIÇÕES OU OUTRAS PERIGOS.

Classificação Internacional

Classe	Nível	Categoria	Valor
F17C 13/04 (2006.01)	avançado	primeira	inventiva

Fases Jurídicas

Fase	Data de Início	Data de Fim Previsto	Data de Fim Efectiva	Boletim	Entidade
01000000 - pedido-apresentado no inpi	31/05/2022	---	31/05/2022	---	---
01100000 - pedido-aguarda envio p/d.n.	31/05/2022	01/06/2022	01/06/2022	---	---
01101000 - pedido-confirm.envio p/d.n.	01/06/2022	---	27/06/2022	---	---
01102000 - pedido-envio p/d.n.confirmado	27/06/2022	29/06/2022	04/07/2022	---	---
01110000 - pedido-aguarda exame formal	04/07/2022	---	28/07/2022	---	---
01120000 - pedido-pub.regular	28/07/2022	30/11/2023	30/11/2023	30/11/2023	---
01140000 - pedido-oposição possível	30/11/2023	30/01/2024	30/01/2024	---	---
01160000 - estudo-aguarda despacho	30/01/2024	---	27/11/2024	---	---
01170000 - estudo-notificado	27/11/2024	---	27/01/2025	---	---
01171034 - notific.- exame invenção	27/11/2024	27/01/2025	27/01/2025	---	3122577
01160000 - estudo-aguarda despacho	27/01/2025	---	20/03/2025	---	---
01170000 - estudo-notificado	20/03/2025	---	31/03/2025	---	---
01171035 - notific.- (2ª notificação)-exm.fundo	20/03/2025	20/05/2025	31/03/2025	---	3122577
01160000 - estudo-aguarda despacho	31/03/2025	---	14/04/2025	---	---
01200000 - conc. total-pub.de despacho	14/04/2025	17/04/2025	17/04/2025	17/04/2025	---
01305000 - patente concedida	17/04/2025	31/05/2042	---	---	

Taxas Periódicas

Situações de Taxas

Situação	Data de Início	Data de Fim Previsto	Data de Fim Efectiva	Boletim
01T00000 - pagamento não-aplicável	31/05/2022	---	28/07/2022	---
01T01000 - taxas incluídas no pedido	28/07/2022	30/11/2023	30/11/2023	---
01T10000 - pagamento inicial	30/11/2023	31/05/2024	31/05/2024	---
01T02000 - não há renovações a pagamento	31/05/2024	02/12/2024	02/12/2024	---
01T15000 - pagamento de renovação	02/12/2024	02/06/2025	06/05/2025	---
01T02000 - não há renovações a pagamento	06/05/2025	02/12/2025	02/12/2025	---
01T15000 - pagamento de renovação	02/12/2025	01/06/2026	05/05/2026	---
01T02000 - não há renovações a pagamento	05/05/2026	30/11/2026	---	

Registo de Taxas Pagas

Nº da Taxa	Data do Documento	Nº do Documento
3	10-05-2024	2006105419
4	06-05-2025	2007069364
5	05-05-2026	2007953245

Entidades Intervenientes

Entidade	Nome	Morada	Localidade	Intervenção	Data de Início	Data de Fim
3122577	Vinco Válvulas. S.A.	Rua Do Progresso, Lote 15, Vilarinho Das Cambas, Vila Nova De Famalicão	4760-841 Vilarinho Das Cambas - Portugal	requerente / titular	31/05/2022	
3122580	José Gabriel Rocha Gonçalves Jacinto			inventor	31/05/2022	
3122579	Ricardo Manuel Paiva Santos			inventor	31/05/2022	
3122578	Miguel José Correia De Sousa Neiva			inventor	31/05/2022	
16	Abel Dário Pinto De Oliveira	R. Nossa Senhora De Fátima, 419, 3° Fr	4050-428 Porto - Portugal	mandatário	31/05/2022	

Documentos Relacionados

Número	Data de Entrada	Acto Requerido	Requerente	Acto Executado	Data de Execução	Despacho
2003552037	31/05/2022 às 13:33:54	0199 - pedido de patente nacional	Vinco Válvulas. S.A.	inclusão de pedido pendente	31/05/2022	deferido
6435848	29/08/2022 às 23:49:14			01IP0290 - Relatório de pesquisa	29/08/2022	
2004969218	23/05/2023 às 10:36:54	0171 - certificado	Vinco Válvulas. S.A.	juntar doc. deferidos diversos	23/05/2023	deferido
2006105419	10/05/2024 às 10:43:12	0187 - renovação	Vinco Válvulas. S.A.	pagam. de taxas periódicas	10/05/2024	deferido
6907987	27/11/2024 às 14:03:00			01IP0130 - Relatório Exame PAT	27/11/2024	
2006723964	16/12/2024 às 11:40:55	0131 - resp. a notificação	Vinco Válvulas. S.A.	juntar doc. deferidos diversos	20/12/2024	deferido
6976076	20/03/2025 às 18:11:51			01IP0130 - Relatório Exame PAT	20/03/2025	
2006981752	31/03/2025 às 13:38:48	0131 - resp. a notificação	Vinco Válvulas. S.A.	deferir resposta a notificação	31/03/2025	deferido
6991387	11/04/2025 às 23:36:16			01IP0133 - Despacho PAT	11/04/2025	
6991386	14/04/2025 às 11:05:33			01IP0130 - Relatório Exame PAT	14/04/2025	
2007069364	06/05/2025 às 13:28:06	0187 - renovação	Vinco Válvulas. S.A.	pagam. de taxas periódicas	06/05/2025	deferido
2007226890	17/07/2025 às 10:16:17	0111 - titulo desmaterializado	Vinco Válvulas. S.A.	pagam. de taxa de título	17/07/2025	deferido
2007953245	05/05/2026 às 15:19:14	0187 - renovação	Vinco Válvulas. S.A.	pagam. de taxas periódicas	06/05/2026	deferido

Boletins Relacionados

Boletim	Motivo de Publicação	Situação do Boletim	Nº do Documento	Texto
30/11/2023	02 - publicação de pedidos	publicado	-	-
17/04/2025	10 - despachos de concessão	publicado	-	nos termos do art. 72.º n.º 1 do cpi, informa-se que o pedido sofreu alterações durante a fase de exame.

Prioridades

Nota: Não existem registos de prioridades.

Países Designados

Nota: Não aplicável a esta modalidade.

Epígrafe em Língua Estrangeira

Nota: Não aplicável a esta modalidade.