DESENHO OU MODELO NACIONAL Nº 6002

blocos de construção

Síntese do Processo

Nº do Pedido	2000933543
Data de Apresentação	02-09-2019
Data do Pedido	02-09-2019
Nº de Objectos	5
Fase Actual	REGISTO CONCEDIDO
Data de Início da Fase	10-12-2019
Data de Fim Previsto	02-09-2044
Situação de Taxas	NÃO HÁ RENOVAÇÕES A PAGAMENTO
Data de Início da Sit.	14-03-2024
Data de Fim Previsto da Sit.	05-03-2029
Taxas Pagas	2
Taxas Devidas	0
BPI 1ª Publicação	23/09/2019
Data do Despacho	05-12-2019
BPI do Despacho	10/12/2019
Data de Início de Vigência	02-09-2019
Data Limite de Vigência	02-09-2044
Titulares	ARTEBEL - ARTEFACTOS DE BETÃO S.A.
Mandatário	JOÃO LUÍS PEREIRA GARCIA
Classificação de Locarno	25-01 MATERIAIS DE CONSTRUÇÃO
Processo em Tribunal	NÃO
Tribunal	---
Data de Envio	---

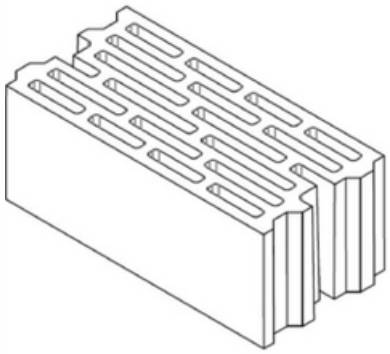

Figura 1

Nota

Ver os restantes objectos no separador de figuras.

Figuras

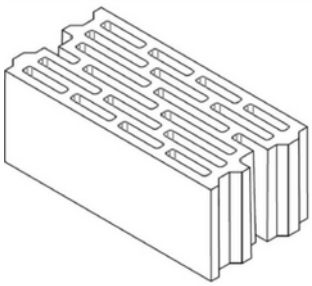

Figura 1

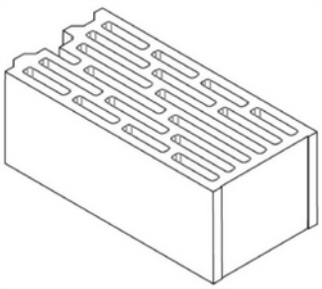

Figura 2

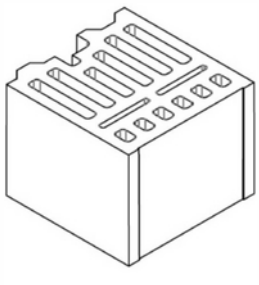

Figura 3

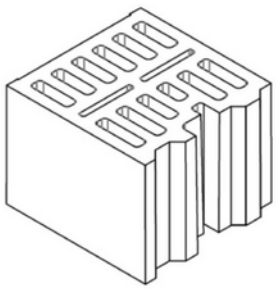

Figura 4

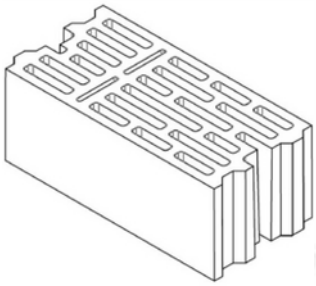

Figura 5

Texto do Resumo

Nota: Não existe texto do resumo.

Classificação de Locarno

Edição 9

Classe	Descrição
25-01	materiais de construção

Fases Jurídicas

Fase	Data de Início	Data de Fim Previsto	Data de Fim Efectiva	Boletim	Entidade
54000000 - pedido-apresentado no inpi	02/09/2019	---	04/09/2019	---	---
54110000 - pedido-aguarda exame formal	04/09/2019	---	18/09/2019	---	---
54120000 - pedido-pub.regular	18/09/2019	23/09/2019	23/09/2019	23/09/2019	---
54140000 - pedido-oposição possível	23/09/2019	25/11/2019	25/11/2019	---	---
54160000 - estudo-aguarda despacho	25/11/2019	---	05/12/2019	---	---
54200000 - conc. total-pub.de despacho	05/12/2019	10/12/2019	10/12/2019	10/12/2019	---
54305000 - registo concedido	10/12/2019	02/09/2044	---	---	

Taxas Periódicas

Situações de Taxas

Situação	Data de Início	Data de Fim Previsto	Data de Fim Efectiva	Boletim
54T00000 - pagamento n/ aplicável	02/09/2019	---	18/09/2019	---
54T01000 - taxa incluída no pedido	18/09/2019	04/03/2024	04/03/2024	---
54T15000 - pagamento de renovação	04/03/2024	02/09/2024	14/03/2024	---
54T02000 - não há renovações a pagamento	14/03/2024	05/03/2029	---	

Registo de Taxas Pagas

Nº da Taxa	Data do Documento	Nº do Documento
2	14-03-2024	2005933059

Entidades Intervenientes

Entidade	Nome	Morada	Localidade	Intervenção	Data de Início	Data de Fim
2982189	Artebel - Artefactos De Betão S.A.	Rua Das Achadas Largas, 20, Meirinhas De Cima, Pombal	3105-219 Meirinhas - Portugal	requerente / titular	02/09/2019	
2983665	Virgilio Neves Rosa			inventor	02/09/2019	
64	João Luís Pereira Garcia	Av. 5 De Outubro, 16, 2º Esq.	1050-056 Lisboa - Portugal	mandatário	02/09/2019	

Documentos Relacionados

Número	Data de Entrada	Acto Requerido	Requerente	Acto Executado	Data de Execução	Despacho
2000933543	02/09/2019 às 12:58:22	5499 - pedido de desenho/modelo nac.	Artebel - Artefactos De Betão S.A.	inclusão de pedido pendente	04/09/2019	deferido
5787419	04/12/2019 às 16:53:39			54IP0237 - Relatório de Exame - DOM Concessao	04/12/2019	
2005933059	14/03/2024 às 16:10:10	5487 - renovação	Artebel - Artefactos De Betão S.A.	pagam. de anuidades/revalid.	14/03/2024	deferido

Boletins Relacionados

Boletim	Motivo de Publicação	Situação do Boletim	Nº do Documento	Texto
23/09/2019	02 - publicação de pedidos	publicado	-	-
10/12/2019	10 - despachos de concessão	publicado	-	-

Prioridades

Nota: Não existem registos de prioridades.

Países Designados

Nota: Não aplicável a esta modalidade.

Classificação de Viena

Nota: Não existem registos de classificação de Viena.