MODELO DE UTILIDADE NACIONAL Nº 11453

GUIA PARA PORTAS COM TAMPA DE PROTEÇÃO NO ROLETE

Síntese do Processo

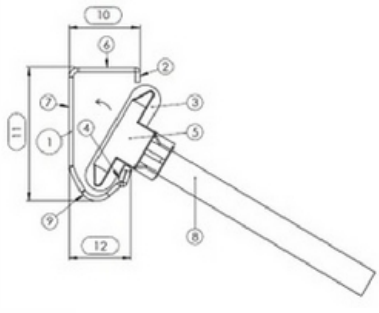

Nº do Pedido	1000057215
Data de Apresentação	29-08-2017
Data do Pedido	29-08-2017
Fase Actual	CONCEDIDO PROVISORIAMENTE
Data de Início da Fase	09-05-2018
Data de Fim Previsto	29-08-2027
Situação de Taxas	PAGAMENTO COM SOBRETAXA
Data de Início da Sit.	31-08-2026
Data de Fim Previsto da Sit.	01-03-2027
Taxas Pagas	9
Taxas Devidas	1
BPI 1ª Publicação	28/02/2018
Data do Despacho	09-05-2018
BPI do Despacho	---
Data de Início de Vigência	29-08-2017
Data Limite de Vigência	29-08-2027
Titulares	FLEXIDOOR - PORTÕES SECCIONADOS E AUTOMATISMOS, S.A.
Mandatário	ANTÓNIO LUÍS CÔRTE REAL CRUZ
Classificação Internacional	E05D 15/16 (2006.01)
Processo em Tribunal	NÃO
Tribunal	---
Data de Envio	---

Texto do Resumo

GUIA (1) PARA PORTAS COM TAMPA DE PROTEÇÃO NO ROLETE, EMPARTICULAR UMA PORTA SECCIONADA, QUE FUNCIONA COMO SISTEMA DESEGURANÇA. A REFERIDA GUIA (1) COMPREENDE UMA ABA QUINADA (2),O ROLETE (3), UMA ABA DOBRADA (4), A PROTEÇÃO (5) DO ROLETE,UMA ABA SUPERIOR (6) DA GUIA (1), A PAREDE PRINCIPAL (7) DAGUIA (1), O VEIO (8) DO ROLETE (3), UMA ABA INFERIOR (9), UMAPARTE SUPERIOR (10) E UMA PARTE INFERIOR (12) DA GUIA (1). OSISTEMA DE SEGURANÇA INCLUI UMA TAMPA DE PROTEÇÃO (5), UMA GUIA(1) MELHORADA E ABAS DOBRADAS (4) PARA EVITAR FERIDAS OU DANOSNAS PARTES DO CORPO DO UTILIZADOR COLOCADAS ERRONEAMENTE DENTROOU AO REDOR DA GUIA (1) DURANTE A ABERTURA OU FECHO DA PORTASECCIONADA.DESTINA-SE À APLICAÇÃO EM PORTAS, PARTICULARMENTE EMPORTAS SECCIONADAS, UTILIZADAS HABITUALMENTE EM GARAGENS,ARRECADAÇÕES E ARMAZÉNS.

Classificação Internacional

Classe	Nível	Categoria	Valor
E05D 15/16 (2006.01)	avançado	primeira	inventiva
E05D 15/24 (2006.01)	avançado	outra	inventiva

Fases Jurídicas

Fase	Data de Início	Data de Fim Previsto	Data de Fim Efectiva	Boletim	Entidade
02000000 - pedido-apresentado no inpi	29/08/2017	---	31/08/2017	---	---
02100000 - pedido-aguarda envio p/d.n.	31/08/2017	01/09/2017	01/09/2017	---	---
02101000 - pedido-confirm.envio p/d.n.	01/09/2017	---	08/09/2017	---	---
02102000 - pedido-envio p/d.n.confirmado	08/09/2017	15/09/2017	15/09/2017	---	---
02110000 - pedido-aguarda exame formal	15/09/2017	---	17/10/2017	---	---
02122000 - pedido-forma irreg.(notificado)	17/10/2017	---	18/12/2017	---	---
02125178 - ofício - irregularid. várias	17/10/2017	18/12/2017	18/12/2017	---	2258309
02110000 - pedido-aguarda exame formal	18/12/2017	---	29/12/2017	---	---
02120000 - pedido-pub.regular	29/12/2017	28/02/2018	28/02/2018	28/02/2018	---
02140000 - pedido-oposição possível	28/02/2018	30/04/2018	30/04/2018	---	---
02165000 - pedido-aguarda conc. provisória	30/04/2018	---	09/05/2018	---	---
02230000 - concedido provisoriamente	09/05/2018	29/08/2027	---	---	

Taxas Periódicas

Situações de Taxas

Situação	Data de Início	Data de Fim Previsto	Data de Fim Efectiva	Boletim
02T00000 - pagamento n/ aplicável	29/08/2017	---	29/12/2017	---
02T01000 - taxa incluída no pedido	29/12/2017	28/02/2019	28/02/2019	---
02T10000 - pagamento inicial	28/02/2019	29/08/2019	29/08/2019	---
02T02000 - não há renovações a pagamento	29/08/2019	02/03/2020	02/03/2020	---
02T15000 - pagamento de renovação	02/03/2020	31/08/2020	03/03/2020	---
02T02000 - não há renovações a pagamento	03/03/2020	01/03/2021	01/03/2021	---
02T15000 - pagamento de renovação	01/03/2021	30/08/2021	13/04/2021	---
02T02000 - não há renovações a pagamento	13/04/2021	01/03/2022	01/03/2022	---
02T15000 - pagamento de renovação	01/03/2022	29/08/2022	20/04/2022	---
02T02000 - não há renovações a pagamento	20/04/2022	01/03/2023	01/03/2023	---
02T15000 - pagamento de renovação	01/03/2023	29/08/2023	23/06/2023	---
02T02000 - não há renovações a pagamento	23/06/2023	01/03/2024	01/03/2024	---
02T15000 - pagamento de renovação	01/03/2024	29/08/2024	08/03/2024	---
02T02000 - não há renovações a pagamento	08/03/2024	03/03/2025	03/03/2025	---
02T15000 - pagamento de renovação	03/03/2025	29/08/2025	17/03/2025	---
02T02000 - não há renovações a pagamento	17/03/2025	02/03/2026	02/03/2026	---
02T15000 - pagamento de renovação	02/03/2026	31/08/2026	31/08/2026	---
02T25000 - pagamento com sobretaxa	31/08/2026	01/03/2027	---	

Registo de Taxas Pagas

Nº da Taxa	Data do Documento	Nº do Documento
3	22-03-2019	1000017025
4	03-03-2020	1000011702
5	13-04-2021	1000014154
6	20-04-2022	2003198566
7	23-06-2023	2005080855
8	08-03-2024	2005915081
9	17-03-2025	2006946680

Entidades Intervenientes

Entidade	Nome	Morada	Localidade	Intervenção	Data de Início	Data de Fim
2258309	Flexidoor - Portões Seccionados E Automatismos, S.A.	Rua Da Majoeira, 400, Apartado 542, Ponte Da Pedra	2415-184 Regueira De Pontes - Portugal	requerente / titular	29/08/2017	
2753382	Daniel Jesus Lopes			inventor	29/08/2017	
64	João Luís Pereira Garcia	Av. 5 De Outubro, 16, 2º Esq.	1050-056 Lisboa - Portugal	mandatário	29/08/2017	18/05/2018
59	António Luís Côrte Real Cruz	Av. 5 De Outubro, 16, 2º Esq.	1050-056 Lisboa - Portugal	mandatário	18/05/2018	

Documentos Relacionados

Número	Data de Entrada	Acto Requerido	Requerente	Acto Executado	Data de Execução	Despacho
1000057215	29/08/2017 às 14:37:22	0299 - pedido de mod.de utilidade	inclusão de pedido pendente	31/08/2017	deferido	
1000061981	21/09/2017 às 14:42:46	0271 - certificado	Flexidoor - Portões Seccionados E Automatismos S.A.	juntar doc. deferidos diversos	21/09/2017	deferido
1000082914	14/12/2017 às 11:09:32	0263 - subst.elem.pedido	Flexidoor - Portões Seccionados E Automatismos, S.A.	juntar doc. deferidos diversos	20/12/2017	deferido
1000035241	18/05/2018 às 16:24:45	0269 - titulo provisório	Flexidoor - Portões Seccionados E Automatismos, S.A.	pagam. de taxa de título (prov.)	18/05/2018	deferido
1000017025	22/03/2019 às 14:16:51	0287 - renovação	Flexidoor - Portões Seccionados E Automatismos, S.A.	pagam. de taxas periódicas	22/03/2019	deferido
1000011702	03/03/2020 às 17:39:25	0287 - renovação	Flexidoor - Portões Seccionados E Automatismos, S.A.	pagam. de taxas periódicas	03/03/2020	deferido
1000014154	13/04/2021 às 14:12:57	0287 - renovação	Flexidoor - Portões Seccionados E Automatismos, S.A.	pagam. de taxas periódicas	13/04/2021	deferido
2003198566	20/04/2022 às 14:28:11	0287 - renovação	Flexidoor - Portões Seccionados E Automatismos, S.A.	pagam. de taxas periódicas	20/04/2022	deferido
2005080855	23/06/2023 às 12:25:16	0287 - renovação	Flexidoor - Portões Seccionados E Automatismos, S.A.	pagam. de taxas periódicas	23/06/2023	deferido
2005915081	08/03/2024 às 10:36:03	0287 - renovação	Flexidoor - Portões Seccionados E Automatismos, S.A.	pagam. de taxas periódicas	08/03/2024	deferido
2006946680	17/03/2025 às 15:59:50	0287 - renovação	Flexidoor - Portões Seccionados E Automatismos, S.A.	pagam. de taxas periódicas	17/03/2025	deferido

Boletins Relacionados

Boletim	Motivo de Publicação	Situação do Boletim	Nº do Documento	Texto
28/02/2018	02 - publicação de pedidos	publicado	-	-

Prioridades

Nota: Não existem registos de prioridades.

Países Designados

Nota: Não aplicável a esta modalidade.

Epígrafe em Língua Estrangeira

Nota: Não aplicável a esta modalidade.