DESENHO OU MODELO NACIONAL Nº 4738

expositores

Síntese do Processo

Nº do Pedido	2000238684
Data de Apresentação	26-10-2016
Data do Pedido	26-10-2016
Nº de Objectos	10
Fase Actual	REGISTO CADUCO
Data de Início da Fase	04-05-2023
Data de Fim Previsto	---
Situação de Taxas	FALTA DE PAGAMENTO (REV.)
Data de Início da Sit.	04-05-2023
Data de Fim Previsto da Sit.	---
Taxas Pagas	1
Taxas Devidas	1
BPI 1ª Publicação	15/02/2017
Data do Despacho	05-05-2017
BPI do Despacho	15/05/2017
Data de Início de Vigência	26-10-2016
Data Limite de Vigência	26-10-2041
Titulares	DECORSHOP - DECORAÇÃO COMERCIAL LDA.
Mandatário	---
Classificação de Locarno	20-02 EQUIPAMENTO PARA EXPOSIÇÃO E VENDA
Processo em Tribunal	NÃO
Tribunal	---
Data de Envio	---

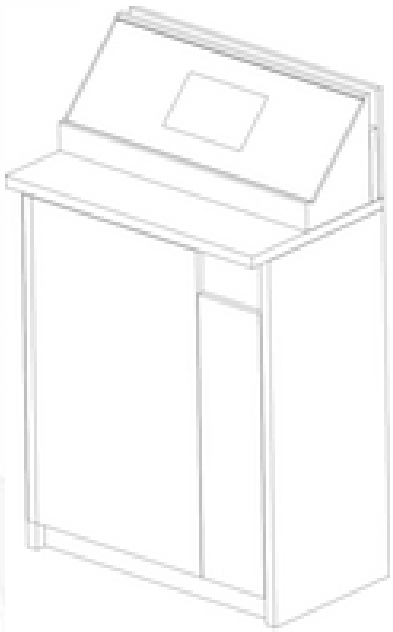

FIGURA 1.1

Nota

Ver os restantes objectos no separador de figuras.

Figuras

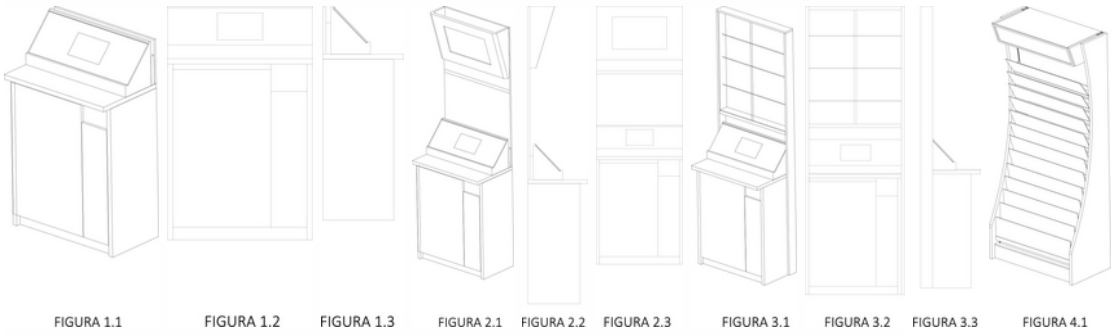
FIGURA 1.1 FIGURA 1.2 FIGURA 1.3 FIGURA 2.1 FIGURA 2.2 FIGURA 2.3 FIGURA 3.1 FIGURA 3.2 FIGURA 3.3 FIGURA 4.1

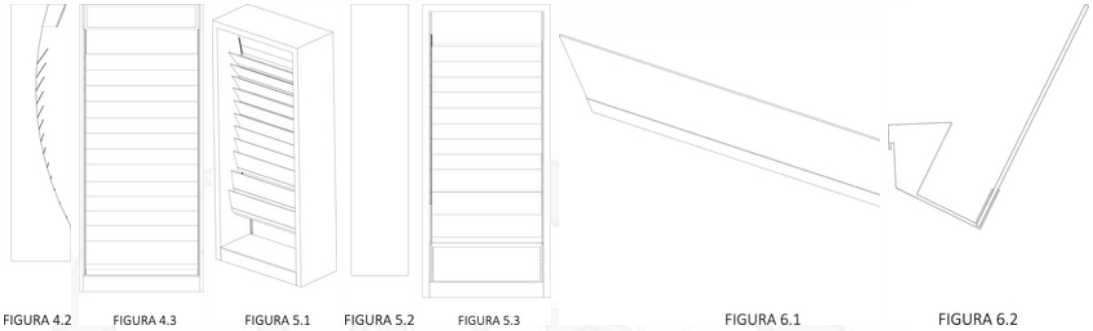
FIGURA 4.2 FIGURA 4.3 FIGURA 5.1 FIGURA 5.2 FIGURA 5.3 FIGURA 6.1 FIGURA 6.2

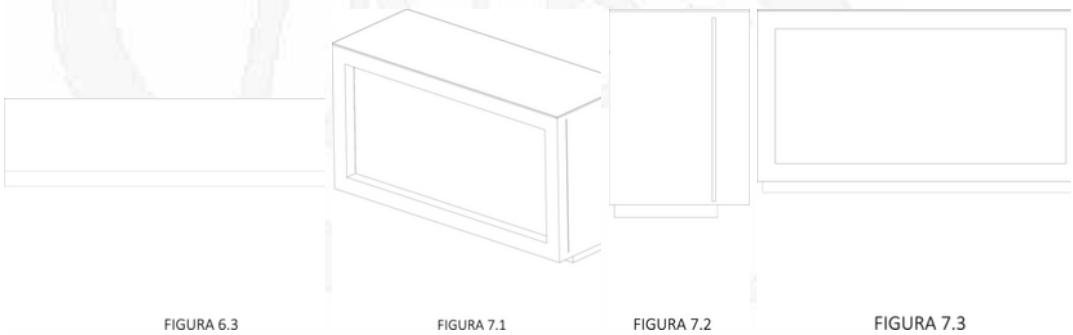
FIGURA 6.3 FIGURA 7.1 FIGURA 7.2 FIGURA 7.3

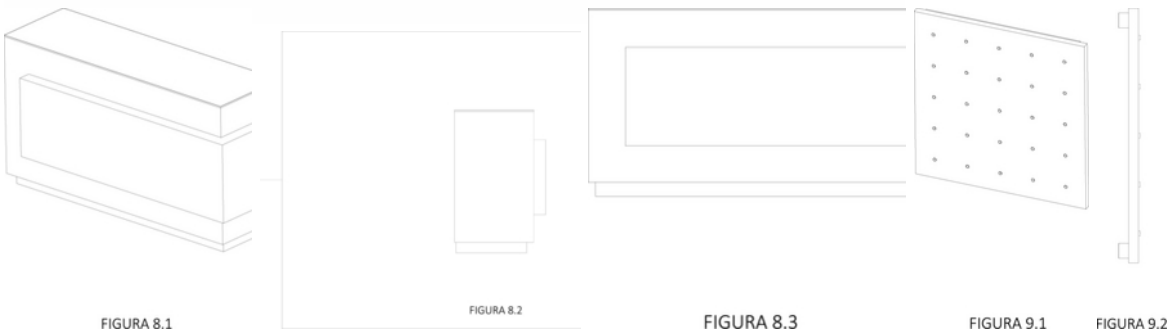
FIGURA 8.1 FIGURA 8.2 FIGURA 8.3 FIGURA 9.1 FIGURA 9.2

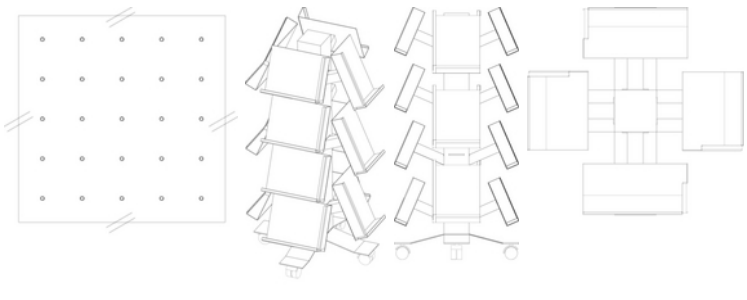
FIGURA 9.3 FIGURA 10.1 FIGURA 10.2 FIGURA 10.3

Texto do Resumo

Nota: Não existe texto do resumo.

Classificação de Locarno

Edição 9

Classe	Descrição
20-02	equipamento para exposição e venda

Fases Jurídicas

Fase	Data de Início	Data de Fim Previsto	Data de Fim Efectiva	Boletim	Entidade
54000000 - pedido-apresentado no inpi	26/10/2016	---	02/11/2016	---	---
54110000 - pedido-aguarda exame formal	02/11/2016	---	09/02/2017	---	---
54120000 - pedido-pub.regular	09/02/2017	15/02/2017	15/02/2017	15/02/2017	---
54140000 - pedido-oposição possível	15/02/2017	17/04/2017	17/04/2017	---	---
54160000 - estudo-aguarda despacho	17/04/2017	---	05/05/2017	---	---
54200000 - conc. total-pub.de despacho	05/05/2017	15/05/2017	15/05/2017	15/05/2017	---
54305000 - registo concedido	15/05/2017	26/10/2041	04/05/2023	---	---
54902000 - caduco-por falta de revalid.	04/05/2023	---	---	---	

Taxas Periódicas

Situações de Taxas

Situação	Data de Início	Data de Fim Previsto	Data de Fim Efectiva	Boletim
54T00000 - pagamento n/ aplicável	26/10/2016	---	09/02/2017	---
54T01000 - taxa incluída no pedido	09/02/2017	26/04/2021	26/04/2021	---
54T15000 - pagamento de renovação	26/04/2021	26/10/2021	26/10/2021	---
54T25000 - pagamento com sobretaxa	26/10/2021	26/04/2022	26/04/2022	---
54T30000 - pagamento com revalidação	26/04/2022	26/10/2026	04/05/2023	---
54T30101 - publicação caducidade fpt	26/04/2022	04/05/2022	04/05/2022	04/05/2022
54T30202 - caducidade fpt publicada	04/05/2022	04/11/2022	04/11/2022	---
54T30203 - revalidação notificada	04/11/2022	04/05/2023	04/05/2023	---
54T08000 - falta de pagamento (rev.)	04/05/2023	---	---	

Nota: Não existem registos de taxas efectivamente pagas em PT.

Entidades Intervenientes

Entidade	Nome	Morada	Localidade	Intervenção	Data de Início	Data de Fim
2704228	Decorshop - Decoração Comercial Lda.	Quita Das Mesuras Lote 8 R/C E 1º And	3500-225 Viseu - Portugal	requerente / titular	26/10/2016	
2704229	José Fernando Torres De Oliveira Monteiro			inventor	26/10/2016	

Documentos Relacionados

Número	Data de Entrada	Acto Requerido	Requerente	Acto Executado	Data de Execução	Despacho
2000238684	26/10/2016 às 19:38:21	5499 - pedido de desenho/modelo nac.	Decorshop	inclusão de pedido pendente	02/11/2016	deferido
1000004986	20/01/2017 às 12:38:20	5410 - complemento de taxas	Decorshop - Decoração Comercial Lda.	juntar doc. deferidos diversos	27/01/2017	deferido
4267717	05/05/2017 às 16:11:23			54IP0237 - Relatório de Exame - DOM Concessao	05/05/2017	

Boletins Relacionados

Boletim	Motivo de Publicação	Situação do Boletim	Nº do Documento	Texto
15/02/2017	02 - publicação de pedidos	publicado	-	-
15/05/2017	10 - despachos de concessão	publicado	-	-
04/05/2022	13 - caducidades por f.p. de taxas	publicado	-	-

Prioridades

Nota: Não existem registos de prioridades.

Países Designados

Nota: Não aplicável a esta modalidade.

Classificação de Viena

Nota: Não existem registos de classificação de Viena.