MODELO DE UTILIDADE NACIONAL Nº 11293

PORTA ROLAMENTOS

Síntese do Processo

Nº do Pedido	1000019798
Data de Apresentação	22-03-2016
Data do Pedido	22-03-2016
Fase Actual	REGISTO CADUCO
Data de Início da Fase	22-03-2026
Data de Fim Previsto	---
Situação de Taxas	LIMITE DE VIGÊNCIA ATINGIDO
Data de Início da Sit.	22-03-2026
Data de Fim Previsto da Sit.	---
Taxas Pagas	10
Taxas Devidas	0
BPI 1ª Publicação	22/09/2016
Data do Despacho	25-11-2016
BPI do Despacho	---
Data de Início de Vigência	22-03-2016
Data Limite de Vigência	22-03-2026
Titulares	POLISMAR - PLÁSTICOS INDUSTRIAIS, LDA.
Mandatário	LUÍS MANUEL DE ALMADA DA SILVA CARVALHO
Classificação Internacional	E05D 13/00 (2006.01)
Processo em Tribunal	NÃO
Tribunal	---
Data de Envio	---

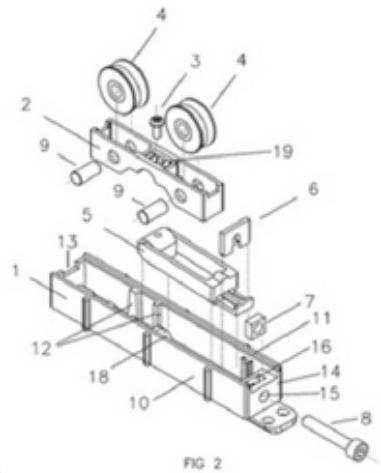

FIG 2

Texto do Resumo

O PRESENTE MODELO DIZ RESPEITO A UM ELEMENTO PORTA ROLAMENTOS PARA CAIXILHARIA DE ALUMÍNIO. É ESSENCIALMENTE CONSTITUÍDO POR UM CORPO EXTERIOR (1) EM FORMA DE CAIXILHO COM DUAS PAREDES VERTICAIS LATERAIS (10, 11), QUE NO INTERIOR APRESENTAM NERVURAS VERTICAIS (12) (A SEGUIR À RAMPA DA PAREDE DE FUNDO), UMA PAREDE TRANSVERSAL (13) NUMA DAS EXTREMIDADES DO CAIXILHO, OUTRA PAREDE TRANSVERSAL (14) JUNTO À OUTRA EXTREMIDADE, NA QUAL SE ACHA FORMADO UM ORIFÍCIO HORIZONTAL (15) EM COMUNICAÇÃO COM UMA ABERTURA VERTICAL (16) DE SECÇÃO RECTANGULAR NO QUAL TRABALHA A PORCA (7) PARA PARAFUSO DE AFINAÇÃO (8), E NO LADO OPOSTO NA PAREDE (13) UM ORIFÍCIO ONDE TRABALHA UM PARAFUSO DE FIXAÇÃO, E UMA PAREDE DE FUNDO QUE APRESENTA SENSIVELMENTE A MEIO UMA RAMPA (18) QUE SE DESENVOLVE ANTES DAS NERVURAS (12) VERTICAIS DAS PAREDES VERTICAIS LATERAIS (10, 11). O CORPO EXTERIOR (1) É FEITO EM MATERIAL PLÁSTICO E NÃO APRESENTA QUALQUER ABERTURA OU JANELA NAS PAREDES LATERAIS OU LONGITUDINAIS.

Classificação Internacional

Classe	Nível	Categoria	Valor
E05D 13/00 (2006.01)	avançado	primeira	inventiva

Fases Jurídicas

Fase	Data de Início	Data de Fim Previsto	Data de Fim Efectiva	Boletim	Entidade
02000000 - pedido-apresentado no inpi	22/03/2016	---	24/03/2016	---	---
02100000 - pedido-aguarda envio p/d.n.	24/03/2016	01/04/2016	01/04/2016	---	---
02101000 - pedido-confirm.envio p/d.n.	01/04/2016	---	11/04/2016	---	---
02102000 - pedido-envio p/d.n.confirmado	11/04/2016	18/04/2016	18/04/2016	---	---
02110000 - pedido-aguarda exame formal	18/04/2016	---	13/05/2016	---	---
02122000 - pedido-forma irreg.(notificado)	13/05/2016	---	13/07/2016	---	---
02125178 - ofício - irregularid. várias	13/05/2016	13/07/2016	13/07/2016	---	234267
02110000 - pedido-aguarda exame formal	13/07/2016	---	11/08/2016	---	---
02120000 - pedido-pub.regular	11/08/2016	22/09/2016	22/09/2016	22/09/2016	---
02140000 - pedido-oposição possível	22/09/2016	22/11/2016	22/11/2016	---	---
02165000 - pedido-aguarda conc. provisória	22/11/2016	---	25/11/2016	---	---
02230000 - concedido provisoriamente	25/11/2016	---	22/03/2026	---	---
02903000 - caduco-por esgot.de vigência	22/03/2026	---	---	---	

Taxas Periódicas

Situações de Taxas

Situação	Data de Início	Data de Fim Previsto	Data de Fim Efectiva	Boletim
02T00000 - pagamento n/ aplicável	22/03/2016	---	11/08/2016	---
02T01000 - taxa incluída no pedido	11/08/2016	22/09/2017	22/09/2017	---
02T10000 - pagamento inicial	22/09/2017	22/03/2018	22/03/2018	---
02T02000 - não há renovações a pagamento	22/03/2018	24/09/2018	24/09/2018	---
02T15000 - pagamento de renovação	24/09/2018	22/03/2019	17/01/2019	---
02T02000 - não há renovações a pagamento	17/01/2019	23/09/2019	23/09/2019	---
02T15000 - pagamento de renovação	23/09/2019	23/03/2020	16/01/2020	---
02T02000 - não há renovações a pagamento	16/01/2020	23/09/2020	23/09/2020	---
02T15000 - pagamento de renovação	23/09/2020	22/03/2021	01/10/2020	---
02T02000 - não há renovações a pagamento	01/10/2020	23/09/2021	23/09/2021	---
02T15000 - pagamento de renovação	23/09/2021	22/03/2022	27/09/2021	---
02T02000 - não há renovações a pagamento	27/09/2021	23/09/2022	23/09/2022	---
02T15000 - pagamento de renovação	23/09/2022	22/03/2023	30/09/2022	---
02T02000 - não há renovações a pagamento	30/09/2022	25/09/2023	25/09/2023	---
02T15000 - pagamento de renovação	25/09/2023	22/03/2024	08/01/2024	---
02T02000 - não há renovações a pagamento	08/01/2024	23/09/2024	23/09/2024	---
02T15000 - pagamento de renovação	23/09/2024	24/03/2025	30/09/2024	---
02T02000 - não há renovações a pagamento	30/09/2024	23/09/2025	23/09/2025	---
02T40000 - limite da vigência	23/09/2025	22/03/2026	23/03/2026	---
02T07000 - limite de vigência atingido	22/03/2026	---	---	

Registo de Taxas Pagas

Nº da Taxa	Data do Documento	Nº do Documento
3	11-10-2017	1000066985
4	17-01-2019	1000003104
5	16-01-2020	1000002293
6	01-10-2020	1000048053
7	27-09-2021	1000036658
8	30-09-2022	2004012112
9	08-01-2024	2005738389
10	30-09-2024	2006530283

Entidades Intervenientes

Entidade	Nome	Morada	Localidade	Intervenção	Data de Início	Data de Fim
234267	Polismar - Plásticos Industriais, Lda.	R Leopoldo De Almeida 3 S Carlos	2725-357 Mem Martins - Portugal	requerente / titular	22/03/2016	
910301	Mário José Nogueira Rodrigues			inventor	22/03/2016	
73	Luís Manuel De Almada Da Silva Carvalho	Rua Vitor Cordon , 10-A	1249-103 Lisboa - Portugal	mandatário	22/03/2016	

Documentos Relacionados

Número	Data de Entrada	Acto Requerido	Requerente	Acto Executado	Data de Execução	Despacho
1000019798	22/03/2016 às 10:28:28	0299 - pedido de mod.de utilidade	inclusão de pedido pendente	24/03/2016	deferido	
1000033569	19/05/2016 às 12:14:20	0231 - resp. a notificação	Polismar - Plásticos Industriais, Lda.	juntar doc. deferidos diversos	30/05/2016	deferido
1000066985	11/10/2017 às 16:51:15	0287 - renovação	Polismar - Plásticos Industriais, Lda.	pagam. de taxas periódicas	11/10/2017	deferido
1000003104	17/01/2019 às 10:03:25	0287 - renovação	Polismar - Plásticos Industriais, Lda.	pagam. de taxas periódicas	17/01/2019	deferido
1000002293	16/01/2020 às 14:20:17	0287 - renovação	Polismar - Plásticos Industriais, Lda.	pagam. de taxas periódicas	16/01/2020	deferido
1000048053	01/10/2020 às 14:56:49	0287 - renovação	Polismar - Plásticos Industriais, Lda.	pagam. de taxas periódicas	01/10/2020	deferido
1000036658	27/09/2021 às 13:28:07	0287 - renovação	Polismar - Plásticos Industriais, Lda.	pagam. de taxas periódicas	27/09/2021	deferido
2004012112	30/09/2022 às 11:21:44	0287 - renovação	Polismar - Plásticos Industriais, Lda.	pagam. de taxas periódicas	30/09/2022	deferido
2005738389	08/01/2024 às 14:07:22	0287 - renovação	Polismar - Plásticos Industriais, Lda.	pagam. de taxas periódicas	08/01/2024	deferido
2006530283	30/09/2024 às 11:32:47	0287 - renovação	Polismar - Plásticos Industriais, Lda.	pagam. de taxas periódicas	30/09/2024	deferido

Boletins Relacionados

Boletim	Motivo de Publicação	Situação do Boletim	Nº do Documento	Texto
22/09/2016	02 - publicação de pedidos	publicado	-	-

Prioridades

Nota: Não existem registos de prioridades.

Países Designados

Nota: Não aplicável a esta modalidade.

Epígrafe em Língua Estrangeira

Nota: Não aplicável a esta modalidade.