DESENHO OU MODELO NACIONAL Nº 4301

mobiliário

Síntese do Processo

Nº do Pedido	2000046202
Data de Apresentação	27-11-2015
Data do Pedido	27-11-2015
Nº de Objectos	11
Fase Actual	REGISTO CADUCO
Data de Início da Fase	07-06-2022
Data de Fim Previsto	---
Situação de Taxas	FALTA DE PAGAMENTO (REV.)
Data de Início da Sit.	07-06-2022
Data de Fim Previsto da Sit.	---
Taxas Pagas	1
Taxas Devidas	1
BPI 1ª Publicação	30/12/2015
Data do Despacho	24-05-2016
BPI do Despacho	27/05/2016
Data de Início de Vigência	27-11-2015
Data Limite de Vigência	27-11-2040
Titulares	FRANCISCO J. DIAS UNIPESSOAL, LDA
Mandatário	---
Classificação de Locarno	06-03 MESAS E SIMILARES, SECRETÁRIAS PARA ESCRITÓRIO
Processo em Tribunal	NÃO
Tribunal	---
Data de Envio	---

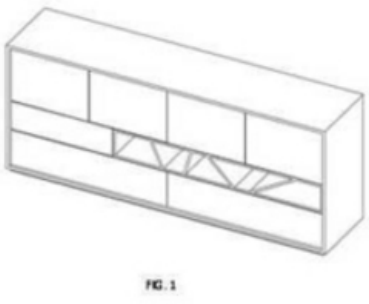

Nota

Ver os restantes objectos no separador de figuras.

Figuras

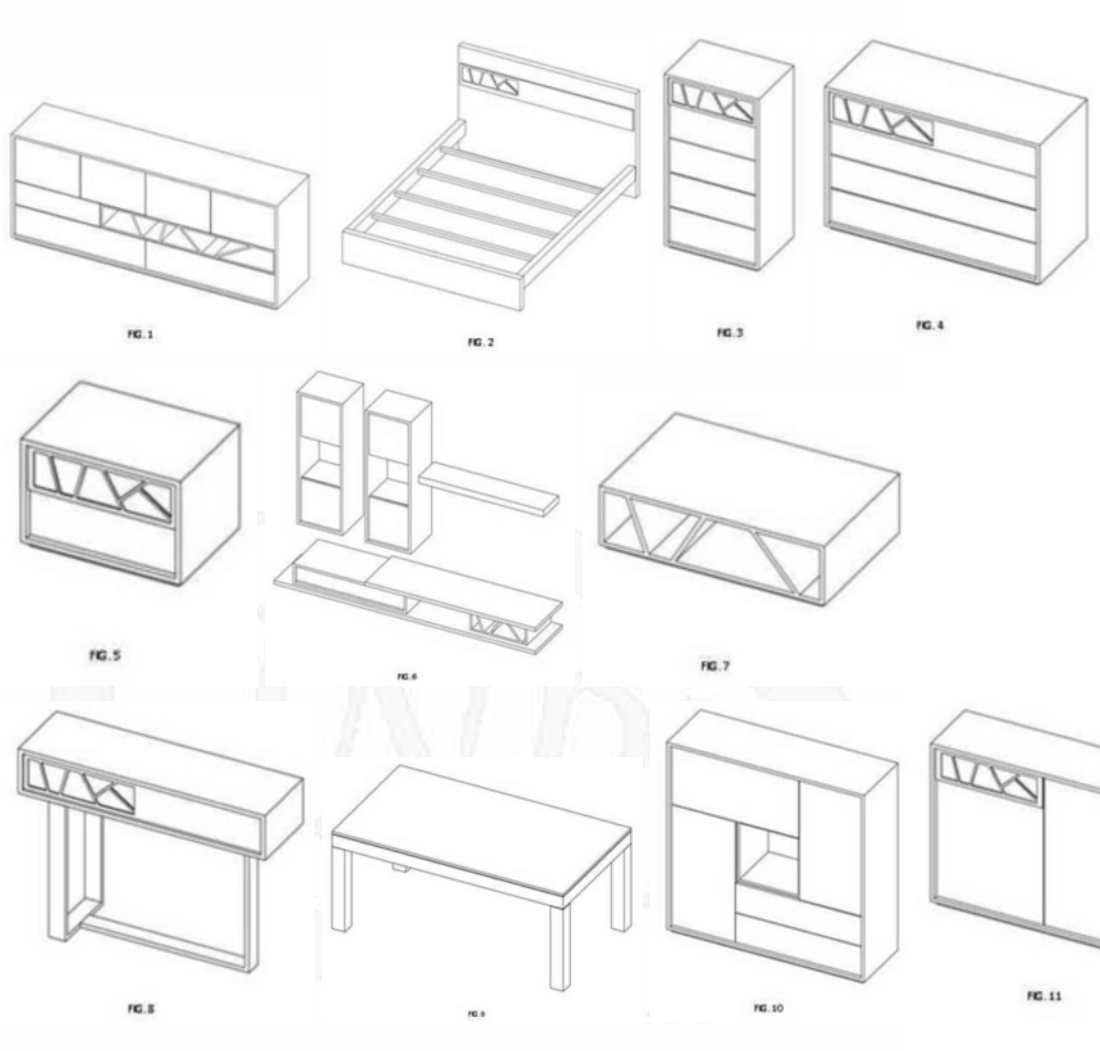

Texto do Resumo

Nota: Não existe texto do resumo.

Classificação de Locarno

Edição 9

Classe	Descrição
06-02	camas
06-03	mesas e similares, secretárias para escritório
06-04	armários e similares, caixões revestidos, caixões, urnas funerárias
06-05	mobiliário compósito

Fases Jurídicas

Fase	Data de Início	Data de Fim Previsto	Data de Fim Efectiva	Boletim	Entidade
54000000 - pedido-apresentado no inpi	27/11/2015	---	01/12/2015	---	---
54110000 - pedido-aguarda exame formal	01/12/2015	---	23/12/2015	---	---
54120000 - pedido-pub.regular	23/12/2015	30/12/2015	30/12/2015	30/12/2015	---
54140000 - pedido-oposição possível	30/12/2015	29/02/2016	29/02/2016	---	---
54110000 - pedido-aguarda exame formal	29/02/2016	---	07/03/2016	---	---
54120000 - pedido-pub.regular	07/03/2016	10/03/2016	10/03/2016	10/03/2016	---
54140000 - pedido-oposição possível	10/03/2016	10/05/2016	10/05/2016	---	---
54160000 - estudo-aguarda despacho	10/05/2016	---	24/05/2016	---	---
54200000 - conc. total-pub.de despacho	24/05/2016	27/05/2016	27/05/2016	27/05/2016	---
54305000 - registo concedido	27/05/2016	27/11/2040	07/06/2022	---	---
54902000 - caduco-por falta de revalid.	07/06/2022	---	---	---	

Taxas Periódicas

Situações de Taxas

Situação	Data de Início	Data de Fim Previsto	Data de Fim Efectiva	Boletim
54T00000 - pagamento n/ aplicável	27/11/2015	---	23/12/2015	---
54T01000 - taxa incluída no pedido	23/12/2015	27/05/2020	27/05/2020	---
54T15000 - pagamento de renovação	27/05/2020	27/11/2020	27/11/2020	---
54T25000 - pagamento com sobretaxa	27/11/2020	27/05/2021	27/05/2021	---
54T30000 - pagamento com revalidação	27/05/2021	27/11/2025	07/06/2022	---
54T30101 - publicação caducidade fpt	27/05/2021	07/06/2021	07/06/2021	07/06/2021
54T30202 - caducidade fpt publicada	07/06/2021	07/12/2021	07/12/2021	---
54T30203 - revalidação notificada	07/12/2021	07/06/2022	07/06/2022	---
54T08000 - falta de pagamento (rev.)	07/06/2022	---	---	

Nota: Não existem registos de taxas efectivamente pagas em PT.

Entidades Intervenientes

Entidade	Nome	Morada	Localidade	Intervenção	Data de Início	Data de Fim
2574904	Francisco J. Dias Unipessoal, Lda	Rua De Fontão, 203	4590-052 Carvalhosa - Portugal	requerente / titular	27/11/2015	
2642802	Franciso J Dias			inventor	27/11/2015	

Documentos Relacionados

Número	Data de Entrada	Acto Requerido	Requerente	Acto Executado	Data de Execução	Despacho
2000046202	27/11/2015 às 13:49:03	5499 - pedido de desenho/modelo nac.	Francisco J. Dias Unipessoal, Lda	inclusão de pedido pendente	01/12/2015	deferido
4080007	24/05/2016 às 11:41:17			54IP0237 - Relatório de Exame - DOM Concessao	24/05/2016	

Boletins Relacionados

Boletim	Motivo de Publicação	Situação do Boletim	Nº do Documento	Texto
30/12/2015	02 - publicação de pedidos	publicado	-	-
10/03/2016	02 - publicação de pedidos	publicado	-	por ter sido publicado com inexactidão, novamente se publica este pedido
27/05/2016	10 - despachos de concessão	publicado	-	-
07/06/2021	13 - caducidades por f.p. de taxas	publicado	-	-

Prioridades

Nota: Não existem registos de prioridades.

Países Designados

Nota: Não aplicável a esta modalidade.

Classificação de Viena

Nota: Não existem registos de classificação de Viena.