PATENTE NACIONAL Nº 107395

MÁQUINA PARA CORTAR FRANGO ASSADO OU OUTRO TIPO DE CARNES

Síntese do Processo

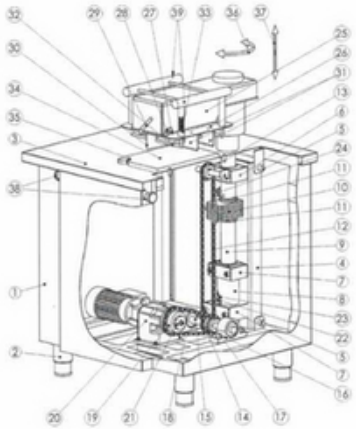

Nº do Pedido	1000002219
Data de Apresentação	09-01-2014
Data do Pedido	09-01-2014
Fase Actual	PATENTE CONCEDIDA
Data de Início da Fase	20-01-2016
Data de Fim Previsto	09-01-2034
Situação de Taxas	NÃO HÁ RENOVAÇÕES A PAGAMENTO
Data de Início da Sit.	27-07-2026
Data de Fim Previsto da Sit.	09-07-2027
Taxas Pagas	14
Taxas Devidas	0
BPI 1ª Publicação	09/07/2015
Data do Despacho	15-01-2016
BPI do Despacho	20/01/2016
Data de Início de Vigência	09-01-2014
Data Limite de Vigência	09-01-2034
Titulares	GRESILVA - METALÚRGICA INDUSTRIAL E ELECTRODOMÉSTICOS, LDA.
Mandatário	CARLOS ANTÓNIO DOS SANTOS RODRIGUES
Classificação Internacional	A22C 17/00 (2006.01)
Processo em Tribunal	NÃO
Tribunal	---
Data de Envio	---

Texto do Resumo

MÁQUINA PARA CORTAR FRANGO ASSADO OU OUTRO TIPO DE CARNES, A COMPREENDENDO UMA ESTRUTURA (1) QUE POSSUI NO SEU INTERIOR UMA COLUNA (4) LIGADA AO TOPO E À BASE DA ESTRUTURA POR UM VEIO (5) EM CADA EXTREMIDADE, NA COLUNA ESTÃO FIXADOS DOIS CASQUILHOS UM (6) NA PARTE SUPERIOR E OUTRO (7) NA PARTE INFERIOR E UM TUBO COM ENTALHE (8) ALINHADOS VERTICALMENTE PARA SUPORTE DO VEIO (9), NA EXTREMIDADE SUPERIOR DESTE VEIO (9) ESTÁ FIXADO UM SUPORTE (25), NA BASE DESTE ASSENTA O CORTANTE (26) UNIDO POR DOIS PERNES (27), DE CADA LADO DO SUPORTE (25), AOS RESPECTIVOS PERNES CURVADOS (28) DO CORTANTE, NA PARTE FRONTAL DO SUPORTE ENCONTRA-SE O TRINCO (29) QUE SOB A PRESSÃO DE UMA MOLA IMPEDE QUE O CORTANTE SE DESPRENDA, COM ESTES MEIOS DE FIXAÇÃO O OPERADOR COLOCA E RETIRA O CORTANTE (26) DE FORMA SIMPLES E RÁPIDA, BASTANDO LEVANTAR O TRINCO (29) E PUXAR PELAS PEGAS (39), ESQUERDA E DIREITA, O CORTANTE (26) É COMPOSTO POR UMA FACA CENTRAL (30) E DUAS PERPENDICULARES A ESTA (31), PODENDO TER MAIS FACAS , DEPENDENDO DO NÚMERO DE PEDAÇOS EM QUE SE PRETENDE DIVIDIR OFRANGO, NO CORTANTE ESTÁ INSERIDO UM SEPARADOR (32) COM ARMAÇÃO MÓVEL ACCIONADA POR QUATRO MOLAS (33) QUE SERVE PARA DESCOLAR AS PARTES CORTADAS DAS FACAS, EVITANDO QUE O OPERADOR RETIRE MANUALMENTE PARTES DO FRANGO AGARRADAS ÀS REFERIDAS FACAS, ASSENTE NO TAMPO (3), ZONA DE CORTE, COM A MESMA ÁREA DO CORTANTE (26) ESTÁ UMA PLACA DE CORTE (34), POSICIONADA POR QUATRO PERNES (35), ADEQUADA PARA O CONTACTO ALIMENTAR E AMOVÍVEL PARA FACILITAR A LIMPEZA. O FUNCIONAMENTO DESTE EQUIPAMENTO BASEIA-SE NA PRESSÃO EXERCIDA PELO CORTANTE (26) SOBRE O FRANGO ASSADO OU OUTRO TIPO DE CARNES EXPOSTAS SOBRE A PLACA DE CORTE (34).

Classificação Internacional

Classe	Nível	Categoria	Valor
A22C 17/00 (2006.01)	avançado	primeira	inventiva
A22C 21/00 (2006.01)	avançado	outra	inventiva

Fases Jurídicas

Fase	Data de Início	Data de Fim Previsto	Data de Fim Efectiva	Boletim	Entidade
01000000 - pedido-apresentado no inpi	09/01/2014	---	13/01/2014	---	---
01100000 - pedido-aguarda envio p/d.n.	13/01/2014	15/01/2014	15/01/2014	---	---
01101000 - pedido-confirm.envio p/d.n.	15/01/2014	---	23/01/2014	---	---
01102000 - pedido-envio p/d.n.confirmado	23/01/2014	27/01/2014	27/01/2014	---	---
01110000 - pedido-aguarda exame formal	27/01/2014	---	25/02/2014	---	---
01122000 - pedido-forma irreg.(notificado)	25/02/2014	---	28/04/2014	---	---
01125178 - ofício - irregularid. várias	25/02/2014	28/04/2014	28/04/2014	---	9718
01110000 - pedido-aguarda exame formal	28/04/2014	---	28/05/2014	---	---
01120000 - pedido-pub.regular	28/05/2014	09/07/2015	09/07/2015	09/07/2015	---
01140000 - pedido-oposição possível	09/07/2015	09/09/2015	09/09/2015	---	---
01160000 - estudo-aguarda despacho	09/09/2015	---	25/11/2015	---	---
01170000 - estudo-notificado	25/11/2015	---	13/01/2016	---	---
01171034 - notific.- exame invenção	25/11/2015	25/01/2016	13/01/2016	---	9718
01160000 - estudo-aguarda despacho	13/01/2016	---	15/01/2016	---	---
01200000 - conc. total-pub.de despacho	15/01/2016	20/01/2016	20/01/2016	20/01/2016	---
01305000 - patente concedida	20/01/2016	09/01/2034	---	---	

Taxas Periódicas

Situações de Taxas

Situação	Data de Início	Data de Fim Previsto	Data de Fim Efectiva	Boletim
01T00000 - pagamento não-aplicável	09/01/2014	---	28/05/2014	---
01T01000 - taxas incluídas no pedido	28/05/2014	09/07/2015	09/07/2015	---
01T10000 - pagamento inicial	09/07/2015	11/01/2016	11/01/2016	---
01T25000 - pagamento com sobretaxa	11/01/2016	11/07/2016	11/07/2016	---
01T30000 - pagamento com revalidação	11/07/2016	09/01/2017	25/07/2016	---
01T30101 - publicação de caducidade fpt	11/07/2016	19/07/2016	19/07/2016	19/07/2016
01T30202 - caducidade fpt publicada	19/07/2016	19/01/2017	25/07/2016	---
01T02101 - revalidado-pub.da revalidação	25/07/2016	28/07/2016	28/07/2016	28/07/2016
01T15000 - pagamento de renovação	25/07/2016	10/01/2017	14/12/2016	---
01T02000 - não há renovações a pagamento	14/12/2016	10/07/2017	10/07/2017	---
01T15000 - pagamento de renovação	10/07/2017	09/01/2018	09/08/2017	---
01T02000 - não há renovações a pagamento	09/08/2017	09/07/2018	09/07/2018	---
01T15000 - pagamento de renovação	09/07/2018	09/01/2019	27/07/2018	---
01T02000 - não há renovações a pagamento	27/07/2018	10/07/2019	10/07/2019	---
01T15000 - pagamento de renovação	10/07/2019	09/01/2020	12/08/2019	---
01T02000 - não há renovações a pagamento	12/08/2019	09/07/2020	09/07/2020	---
01T15000 - pagamento de renovação	09/07/2020	11/01/2021	22/07/2020	---
01T02000 - não há renovações a pagamento	22/07/2020	12/07/2021	12/07/2021	---
01T15000 - pagamento de renovação	12/07/2021	10/01/2022	10/08/2021	---
01T02000 - não há renovações a pagamento	10/08/2021	11/07/2022	11/07/2022	---
01T15000 - pagamento de renovação	11/07/2022	09/01/2023	18/07/2022	---
01T02000 - não há renovações a pagamento	18/07/2022	10/07/2023	10/07/2023	---
01T15000 - pagamento de renovação	10/07/2023	09/01/2024	22/08/2023	---
01T02000 - não há renovações a pagamento	22/08/2023	10/07/2024	10/07/2024	---
01T15000 - pagamento de renovação	10/07/2024	09/01/2025	20/08/2024	---
01T02000 - não há renovações a pagamento	20/08/2024	10/07/2025	10/07/2025	---
01T15000 - pagamento de renovação	10/07/2025	09/01/2026	05/08/2025	---
01T02000 - não há renovações a pagamento	05/08/2025	09/07/2026	09/07/2026	---
01T15000 - pagamento de renovação	09/07/2026	11/01/2027	27/07/2026	---

01T02000 - não há renovações a pagamento	27/07/2026	09/07/2027	---

Registo de Taxas Pagas

Nº da Taxa	Data do Documento	Nº do Documento
3	21-07-2016	1000047306
4	13-12-2016	1000089140
5	07-08-2017	1000052865
6	27-07-2018	1000051244
7	07-08-2019	1000040938
8	22-07-2020	1000036941
9	10-08-2021	1000030618
10	18-07-2022	2003711675
11	22-08-2023	2005283613
12	20-08-2024	2006405600
13	05-08-2025	2007265308
14	27-07-2026	2008177895

Entidades Intervenientes

Entidade	Nome	Morada	Localidade	Intervenção	Data de Início	Data de Fim
9718	Gresilva - Metalúrgica Industrial E Electrodomésticos, Lda.	Rua Da Boa Vista Pero Pinheiro, Boavista	2715-250 Almargem Do Bispo - Portugal	requerente / titular	09/01/2014	
2435236	Jorge Humberto Galrão Da Silva			inventor	09/01/2014	
34	Carlos António Dos Santos Rodrigues	Rua Da Madalena, Nº 214, 4º	1100-325 Lisboa - Portugal	mandatário	09/01/2014	

Documentos Relacionados

Número	Data de Entrada	Acto Requerido	Requerente	Acto Executado	Data de Execução	Despacho
1000002219	09/01/2014 às 18:19:04	0199 - pedido de patente nacional	inclusão de pedido pendente	13/01/2014	deferido	
1000031372	16/04/2014 às 16:00:01	0163 - subst.elem.pedido	Gresilva - Metalúrgica Industrial E Electrodomésticos, Lda.	juntar doc. deferidos diversos	23/04/2014	deferido
3707375	27/06/2014 às 17:49:28			01IP0290 - Relatório de pesquisa	27/06/2014	
3982686	25/11/2015 às 18:32:57			01IP0130 - Relatório Exame PAT	25/11/2015	
1000001923	08/01/2016 às 10:49:47	0163 - subst.elem.pedido	Gresilva - Metalúrgica Industrial E Electrodomésticos, Lda.	deferir resposta a notificação	13/01/2016	deferido
4010044	13/01/2016 às 19:36:54			01IP0130 - Relatório Exame PAT	13/01/2016	
4010043	13/01/2016 às 19:38:34			01IP0133 - Despacho PAT	13/01/2016	
1000006065	26/01/2016 às 10:31:57	0168 - titulo	Gresilva - Metalúrgica Industrial E Electrodomésticos, Lda.	pagam. de taxa de título	26/01/2016	deferido
1000047306	21/07/2016 às 11:04:09	0185 - revalidação	Gresilva - Metalúrgica Industrial E Electrodomésticos, Lda.	pagam. de taxas periódicas	25/07/2016	deferido
1000089140	13/12/2016 às 10:51:43	0187 - renovação	Gresilva - Metalúrgica Industrial E Electrodomésticos, Lda.	pagam. de taxas periódicas	14/12/2016	deferido
1000052865	07/08/2017 às 11:42:09	0187 - renovação	Gresilva - Metalúrgica Industrial E Electrodomésticos, Lda.	pagam. de taxas periódicas	09/08/2017	deferido
1000013666	22/02/2018 às 15:15:39	0174 - certidão	Rui Do Nascimento Gomes	juntar doc. deferidos diversos	22/02/2018	deferido
1000051244	27/07/2018 às 09:11:25	0187 - renovação	Gresilva - Metalúrgica Industrial E Electrodomésticos, Lda.	pagam. de taxas periódicas	27/07/2018	deferido
1000040938	07/08/2019 às 11:30:45	0187 - renovação	Gresilva - Metalúrgica Industrial E Electrodomésticos, Lda.	pagam. de taxas periódicas	12/08/2019	deferido
1000036941	22/07/2020 às 10:37:25	0187 - renovação	Gresilva - Metalúrgica Industrial E Electrodomésticos, Lda.	pagam. de taxas periódicas	22/07/2020	deferido
1000030618	10/08/2021 às 10:08:47	0187 - renovação	Gresilva - Metalúrgica Industrial E Electrodomésticos, Lda.	pagam. de taxas periódicas	11/08/2021	deferido
2003711675	18/07/2022 às 10:19:22	0187 - renovação	Gresilva - Metalúrgica Industrial E Electrodomésticos, Lda.	pagam. de taxas periódicas	19/07/2022	deferido
2005283613	22/08/2023 às 13:01:05	0187 - renovação	Gresilva - Metalúrgica Industrial E Electrodomésticos, Lda.	pagam. de taxas periódicas	22/08/2023	deferido
2006405600	20/08/2024 às 11:48:47	0187 - renovação	Gresilva - Metalúrgica Industrial E Electrodomésticos, Lda.	pagam. de taxas periódicas	20/08/2024	deferido
2007265308	05/08/2025 às 10:03:13	0187 - renovação	Gresilva - Metalúrgica Industrial E Electrodomésticos, Lda.	pagam. de taxas periódicas	06/08/2025	deferido
2008177895	27/07/2026 às 10:04:10	0187 - renovação	Gresilva - Metalúrgica Industrial E Electrodomésticos, Lda.	pagam. de taxas periódicas	28/07/2026	deferido

Boletins Relacionados

Boletim	Motivo de Publicação	Situação do Boletim	Nº do Documento	Texto
09/07/2015	02 - publicação de pedidos	publicado	-	-
20/01/2016	10 - despachos de concessão	publicado	-	nos termos do nº1 do art. 70º do cpi, informa-se que o pedido sofreu alterações durante a fase de exame.
19/07/2016	13 - caducidades por f.p. de taxas	publicado	-	-
28/07/2016	12 - revalidações de título	publicado	1000047306	-

Prioridades

Nota: Não existem registos de prioridades.

Países Designados

Nota: Não aplicável a esta modalidade.

Epígrafe em Língua Estrangeira

Nota: Não aplicável a esta modalidade.