PATENTE NACIONAL Nº 106977

SISTEMA AUTOMATIZADO E MÉTODO PARA TRANSPLANTE CAPILAR DIFERENCIADO

Síntese do Processo

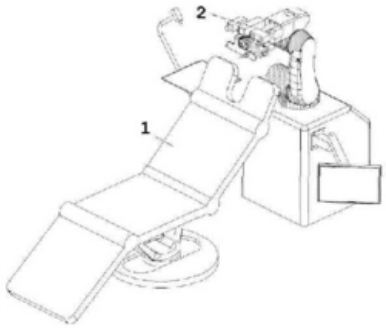

Nº do Pedido	1000040692
Data de Apresentação	30-05-2013
Data do Pedido	30-05-2013
Fase Actual	PATENTE CONCEDIDA
Data de Início da Fase	25-03-2021
Data de Fim Previsto	30-05-2033
Situação de Taxas	NÃO HÁ RENOVAÇÕES A PAGAMENTO
Data de Início da Sit.	28-05-2026
Data de Fim Previsto da Sit.	30-11-2026
Taxas Pagas	14
Taxas Devidas	0
BPI 1ª Publicação	02/12/2014
Data do Despacho	22-03-2021
BPI do Despacho	25/03/2021
Data de Início de Vigência	30-05-2013
Data Limite de Vigência	30-05-2033
Titulares	SAÚDE VIÁVEL , LDA.
Mandatário	MARIA PEREIRA DA CRUZ ALVES GARCIA
Classificação Internacional	A61B 17/34 (2006.01)
Processo em Tribunal	NÃO
Tribunal	---
Data de Envio	---

Texto do Resumo

A PRESENTE INVENÇÃO REFERE-SE A UM SISTEMA AUTOMATIZADO PARA TRANSPLANTE CAPILAR ATRAVÉS DA TÉCNICA DE EXTRAÇÃO DE UNIDADES CAPILARES OU FUE, COMPREENDENDO: 1) FASE DE PRÉ-ANÁLISE, SIMULAÇÃO E ANÁLISE MORFOLÓGICA DOS FOLÍCULOS CAPILARES EM TEMPO REAL,ATRAVÉS DE VISÃO ARTIFICIAL; 2)SISTEMA DE ANESTESIA LOCAL, GLOBAL, SIMULTÂNEA OU FASEADA SEQUENCIAL; 3) EXCISÃO E IMPLANTAÇÃO SEQUENCIAIS DE MÚLTIPLOS FOLÍCULOS. A PRESENTE INVENÇÃO É ÚTIL PARA REDUZIR O TEMPO E CUSTO ASSOCIADOS À INTERVENÇÃO, MELHORAR A QUALIDADE DA INTERVENÇÃO E DO RESULTADO FINAL, EM TERMOS DE DENSIDADE CAPILAR; CONTEMPLA AINDA O ESTUDO DA DIFERENCIAÇÃO CELULAR DOS FOLÍCULOS COM PREVISÃO DO TEMPO NECESSÁRIOAO CRESCIMENTO; MINIMIZA O DESCONFORTO POSICIONAL, DOR DA APLICAÇÃO DA ANESTESIA E OUTROS INCONVENIENTES PARA O PACIENTE, ATRAVÉS DE MELHOR POSICIONAMENTO DO PACIENTE E DE UMMECANISMO FASEADO E DIRECIONADO DE APLICAÇÃO DA ANESTESIA. A PRESENTE INVENÇÃO TEM APLICAÇÃO NO DIAGNÓSTICO, TRATAMENTO E TRANSPLANTE CAPIL AR.

Classificação Internacional

Classe	Nível	Categoria	Valor
A61B 17/34 (2006.01)	avançado	primeira	inventiva

Fases Jurídicas

Fase	Data de Início	Data de Fim Previsto	Data de Fim Efectiva	Boletim	Entidade
01000000 - pedido-apresentado no inpi	30/05/2013	---	03/06/2013	---	---
01100000 - pedido-aguarda envio p/d.n.	03/06/2013	18/06/2013	18/06/2013	---	---
01101000 - pedido-confirm.envio p/d.n.	18/06/2013	---	21/06/2013	---	---
01102000 - pedido-envio p/d.n.confirmado	21/06/2013	25/06/2013	25/06/2013	---	---
01110000 - pedido-aguarda exame formal	25/06/2013	---	04/07/2013	---	---
01122000 - pedido-forma irreg.(notificado)	04/07/2013	---	04/09/2013	---	---
01125178 - ofício - irregularid. várias	04/07/2013	04/09/2013	04/09/2013	---	2513510
01110000 - pedido-aguarda exame formal	04/09/2013	---	30/09/2013	---	---
01120000 - pedido-pub.regular	30/09/2013	02/12/2014	02/12/2014	02/12/2014	---
01140000 - pedido-oposição possível	02/12/2014	02/02/2015	02/02/2015	---	---
01160000 - estudo-aguarda despacho	02/02/2015	---	24/02/2015	---	---
01170000 - estudo-notificado	24/02/2015	---	24/08/2015	---	---
01171019 - notific.- estudo suspenso (oficioso)	24/02/2015	24/08/2015	24/08/2015	---	2513510
01160000 - estudo-aguarda despacho	24/08/2015	---	25/09/2015	---	---
01170000 - estudo-notificado	25/09/2015	---	25/03/2016	---	---
01171019 - notific.- estudo suspenso (oficioso)	25/09/2015	25/03/2016	28/03/2016	---	2513510
01160000 - estudo-aguarda despacho	25/03/2016	---	03/06/2016	---	---
01170000 - estudo-notificado	03/06/2016	---	05/12/2016	---	---
01171019 - notific.- estudo suspenso (oficioso)	03/06/2016	05/12/2016	05/12/2016	---	2513510
01160000 - estudo-aguarda despacho	05/12/2016	---	30/01/2017	---	---
01170000 - estudo-notificado	30/01/2017	---	31/07/2017	---	---
01171019 - notific.- estudo suspenso (oficioso)	30/01/2017	31/07/2017	31/07/2017	---	2513510
01160000 - estudo-aguarda despacho	31/07/2017	---	06/10/2017	---	---
01170000 - estudo-notificado	06/10/2017	---	06/04/2018	---	---
01171019 - notific.- estudo suspenso (oficioso)	06/10/2017	06/04/2018	06/04/2018	---	2513510
01160000 - estudo-aguarda despacho	06/04/2018	---	17/05/2018	---	---
01170000 - estudo-notificado	17/05/2018	---	19/11/2018	---	---
01171019 - notific.- estudo suspenso (oficioso)	17/05/2018	19/11/2018	19/11/2018	---	2513510
01160000 - estudo-aguarda despacho	19/11/2018	---	30/11/2018	---	---
01170000 - estudo-notificado	30/11/2018	---	30/05/2019	---	---
01171019 - notific.- estudo suspenso (oficioso)	30/11/2018	30/05/2019	30/05/2019	---	2513510
01160000 - estudo-aguarda despacho	30/05/2019	---	17/03/2020	---	---
01170000 - estudo-notificado	17/03/2020	---	18/05/2020	---	---
01171034 - notific.- exame invenção	17/03/2020	18/05/2020	18/05/2020	---	2923620
01160000 - estudo-aguarda despacho	18/05/2020	---	22/07/2020	---	---
01170000 - estudo-notificado	22/07/2020	---	22/09/2020	---	---
01171035 - notific.- (2ª notificação)-exm.fundo	22/07/2020	22/09/2020	22/09/2020	---	2923620

01160000 - estudo-aguarda despacho	22/09/2020	---	04/01/2021	---	---
01170000 - estudo-notificado	04/01/2021	---	08/01/2021	---	---
01171033 - notific. (3ª notificação) - exame fundo	04/01/2021	04/03/2021	08/01/2021	---	2923620
01160000 - estudo-aguarda despacho	08/01/2021	---	08/01/2021	---	---
01170000 - estudo-notificado	08/01/2021	---	08/03/2021	---	---
01171033 - notific. (3ª notificação) - exame fundo	08/01/2021	08/03/2021	08/03/2021	---	2923620
01160000 - estudo-aguarda despacho	08/03/2021	---	22/03/2021	---	---
01200000 - conc. total-pub.de despacho	22/03/2021	25/03/2021	25/03/2021	25/03/2021	---
01305000 - patente concedida	25/03/2021	30/05/2033	---	---	

Taxas Periódicas

Situações de Taxas

Situação	Data de Início	Data de Fim Previsto	Data de Fim Efectiva	Boletim
01T00000 - pagamento não-aplicável	30/05/2013	---	30/09/2013	---
01T01000 - taxas incluídas no pedido	30/09/2013	02/12/2014	02/12/2014	---
01T10000 - pagamento inicial	02/12/2014	01/06/2015	01/06/2015	---
01T02000 - não há renovações a pagamento	01/06/2015	30/11/2015	30/11/2015	---
01T15000 - pagamento de renovação	30/11/2015	30/05/2016	03/02/2016	---
01T02000 - não há renovações a pagamento	03/02/2016	02/12/2016	02/12/2016	---
01T15000 - pagamento de renovação	02/12/2016	30/05/2017	30/05/2017	---
01T25000 - pagamento com sobretaxa	30/05/2017	30/11/2017	21/06/2017	---
01T02000 - não há renovações a pagamento	21/06/2017	04/12/2017	04/12/2017	---
01T15000 - pagamento de renovação	04/12/2017	30/05/2018	20/03/2018	---
01T02000 - não há renovações a pagamento	20/03/2018	03/12/2018	03/12/2018	---
01T15000 - pagamento de renovação	03/12/2018	30/05/2019	30/05/2019	---
01T02000 - não há renovações a pagamento	30/05/2019	02/12/2019	02/12/2019	---
01T15000 - pagamento de renovação	02/12/2019	01/06/2020	03/12/2019	---
01T02000 - não há renovações a pagamento	03/12/2019	02/12/2020	02/12/2020	---
01T15000 - pagamento de renovação	02/12/2020	31/05/2021	19/01/2021	---
01T02000 - não há renovações a pagamento	19/01/2021	02/12/2021	02/12/2021	---
01T15000 - pagamento de renovação	02/12/2021	30/05/2022	04/01/2022	---
01T02000 - não há renovações a pagamento	04/01/2022	02/12/2022	02/12/2022	---
01T15000 - pagamento de renovação	02/12/2022	30/05/2023	22/02/2023	---
01T02000 - não há renovações a pagamento	22/02/2023	04/12/2023	04/12/2023	---
01T15000 - pagamento de renovação	04/12/2023	31/05/2024	20/05/2024	---
01T02000 - não há renovações a pagamento	20/05/2024	02/12/2024	02/12/2024	---
01T15000 - pagamento de renovação	02/12/2024	30/05/2025	30/05/2025	---
01T02000 - não há renovações a pagamento	30/05/2025	02/12/2025	02/12/2025	---
01T15000 - pagamento de renovação	02/12/2025	01/06/2026	28/05/2026	---
01T02000 - não há renovações a pagamento	28/05/2026	30/11/2026	---	

Registo de Taxas Pagas

Nº da Taxa	Data do Documento	Nº do Documento
3	28-12-2014	1000102134
4	03-02-2016	1000008157
5	21-06-2017	1000041650
6	20-03-2018	1000020285
7	30-05-2019	1000029843
8	03-12-2019	1000061560
9	19-01-2021	1000002075
10	04-01-2022	2002831126
11	22-02-2023	2004547622
12	20-05-2024	2006136345
13	30-05-2025	2007125094
14	28-05-2026	2008015035

Entidades Intervenientes

Entidade	Nome	Morada	Localidade	Intervenção	Data de Início	Data de Fim
2513510	Cosmikbalance, Lda.	Rua Dr. Carlos Felgueiras, 98, 4º F	4470-157 Maia - Portugal	requerente / titular	30/05/2013	05/06/2019
2923620	Saúde Viável , Lda.	Av. Montevideu, 66	4150-516 Porto - Portugal	requerente / titular	05/06/2019	
2513509	Areolina De Fátima Da Cruz Funy Garces			inventor	30/05/2013	
873024	José Joaquim De Almeida Grácio			inventor	30/05/2013	
2513508	Paulo Joaquim Silva Ramos			inventor	30/05/2013	
600049	Ana Maria Da Silva Eugénio	Rua António Enes 18-3d	1050-025 Lisboa - Portugal	mandatário	30/05/2013	01/02/2016
64	João Luís Pereira Garcia	Av. 5 De Outubro, 16, 2º Esq.	1050-056 Lisboa - Portugal	mandatário	01/02/2016	15/02/2023
600031	Maria Pereira Da Cruz Alves Garcia	Av. Casal Ribeiro, 50, 3º	1000-093 Lisboa - Portugal	mandatário	15/02/2023	

Documentos Relacionados

Número	Data de Entrada	Acto Requerido	Requerente	Acto Executado	Data de Execução	Despacho
1000040692	30/05/2013 às 14:05:48	0199 - pedido de patente nacional	inclusão de pedido pendente	03/06/2013	deferido	
1000065019	04/09/2013 às 22:06:10	0131 - resp. a notificação	Cosmikbalance, Lda	juntar doc. deferidos diversos	09/09/2013	deferido
3576606	17/10/2013 às 15:40:39			01IP0290 - Relatório de pesquisa	17/10/2013	
1000102134	28/12/2014 às 10:47:48	0187 - renovação	Cosmikbalance, Lda.	pagam. de taxas periódicas	29/12/2014	deferido
1000007666	01/02/2016 às 18:14:35	0129 - alteração de mandatário	Cosmikbalance, Lda.	corr. entid. interven. (requer.)	01/02/2016	deferido
1000008157	03/02/2016 às 14:52:09	0187 - renovação	Cosmikbalance, Lda.	pagam. de taxas periódicas	03/02/2016	deferido
1000015241	02/03/2016 às 16:09:14	0171 - certificado	Cosmikbalance, Lda.	juntar doc. deferidos diversos	02/03/2016	deferido
1000041650	21/06/2017 às 16:06:45	0187 - renovação	Cosmikbalance, Lda.	pagam. de taxas periódicas	21/06/2017	deferido
1000020285	20/03/2018 às 10:05:22	0187 - renovação	Cosmikbalance, Lda.	pagam. de taxas periódicas	20/03/2018	deferido
1000029843	30/05/2019 às 14:23:47	0187 - renovação	Cosmikbalance, Lda.	pagam. de taxas periódicas	30/05/2019	deferido
1000030932	05/06/2019 às 09:57:26	0182 - transmissão	transmissão de ped./título	05/06/2019	deferido	
1000061560	03/12/2019 às 14:32:28	0187 - renovação	Saúde Viável , Lda.	pagam. de taxas periódicas	03/12/2019	deferido
5850069	17/03/2020 às 13:17:15			01IP0130 - Relatório Exame PAT	17/03/2020	
1000023734	15/05/2020 às 11:24:08	0163 - subst.elem.pedido	Saúde Viável , Lda.	juntar doc. deferidos diversos	18/05/2020	deferido
1000045490	14/09/2020 às 11:56:55	0163 - subst.elem.pedido	Saúde Viável , Lda.	juntar doc. deferidos diversos	14/09/2020	deferido
1000001361	13/01/2021 às 17:11:41	0163 - subst.elem.pedido	Saúde Viável , Lda.	juntar doc. deferidos diversos	20/01/2021	deferido
1000002075	19/01/2021 às 17:45:37	0187 - renovação	Saúde Viável , Lda.	pagam. de taxas periódicas	19/01/2021	deferido
6092747	19/03/2021 às 16:10:00			01IP0130 - Relatório Exame PAT	19/03/2021	
6092746	19/03/2021 às 16:12:03			01IP0133 - Despacho PAT	19/03/2021	
1000012337	29/03/2021 às 12:22:47	0168 - titulo	Saúde Viável , Lda.	pagam. de taxa de título	29/03/2021	deferido
2002831126	04/01/2022 às 17:24:19	0187 - renovação	Saúde Viável , Lda.	pagam. de taxas periódicas	04/01/2022	deferido
2004525754	15/02/2023 às 17:51:50	0129 - alteração de mandatário	Saúde Viável , Lda.	corr. entid. interven. (requer.)	15/02/2023	deferido
2004547622	22/02/2023 às 17:54:13	0187 - renovação	Saúde Viável , Lda.	pagam. de taxas periódicas	22/02/2023	deferido
2006136345	20/05/2024 às 10:24:54	0187 - renovação	Saúde Viável , Lda.	pagam. de taxas periódicas	20/05/2024	deferido

2007125094	30/05/2025 às 08:26:26	0187 - renovação	Saúde Viável , Lda.	pagam. de taxas periódicas	30/05/2025	deferido
2008015035	28/05/2026 às 22:17:55	0187 - renovação	Saúde Viável , Lda.	pagam. de taxas periódicas	29/05/2026	deferido

Boletins Relacionados

Boletim	Motivo de Publicação	Situação do Boletim	Nº do Documento	Texto
02/12/2014	02 - publicação de pedidos	publicado	-	-
10/07/2019	18 - averb. de transmissão	publicado	1000030932	-
25/03/2021	10 - despachos de concessão	publicado	-	nos termos do nº1 do art. 70º do cpi, informa-se que o pedido sofreu alterações durante a fase de exame.

Prioridades

Nota: Não existem registos de prioridades.

Países Designados

Nota: Não aplicável a esta modalidade.

Epígrafe em Língua Estrangeira

Nota: Não aplicável a esta modalidade.