PATENTE NACIONAL Nº 106204

PONTA DE PIPETADORA ESTANQUE PARA CENTRÍFUGA

Síntese do Processo

Nº do Pedido	1000020377
Data de Apresentação	12-03-2012
Data do Pedido	12-03-2012
Fase Actual	PEDIDO-REFORMULADO
Data de Início da Fase	07-04-2015
Data de Fim Previsto	---
Situação de Taxas	PAGAMENTO NÃO-APLICÁVEL
Data de Início da Sit.	07-04-2015
Data de Fim Previsto da Sit.	---
Taxas Pagas	4
Taxas Devidas	0
BPI 1ª Publicação	12/09/2013
Data do Despacho	31-10-2014
BPI do Despacho	05/11/2014
Data de Início de Vigência	---
Data Limite de Vigência	---
Titulares	INSTITUTO POLITÉCNICO DE LEIRIA
Mandatário	---
Classificação Internacional	A61J 1/00 (2006.01)
Processo em Tribunal	NÃO
Tribunal	---
Data de Envio	---

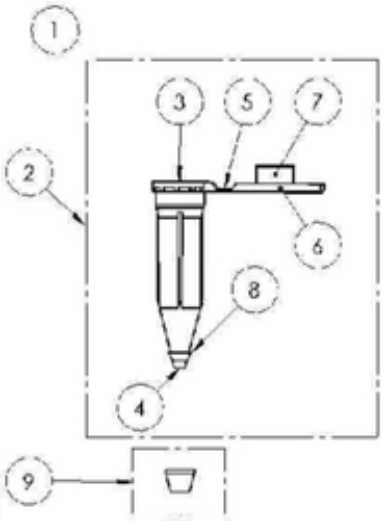

Texto do Resumo

O PRESENTE INVENTO (1) REFERE-SE A UMA PONTA DE PIPETADORA ESTANQUE PARA CENTRÍFUGA PARA FUNÇÃO DE PIPETAGEM E ARMAZENAMENTO, RESULTADO DA CONJUGAÇÃO DAS FUNCIONALIDADES OFERECIDAS POR DOIS PRODUTOS DE LABORATÓRIO EXISTENTES ATUALMENTE, A PONTA DE PIPETADORA E O TUBO. A PONTA DE PIPETADORA POSSUI DOIS ORIFÍCIOS, UM SUPERIOR PARA O CORRETO ENCAIXE NUMA PIPETADORA E OUTRO INFERIOR QUE SERVE PARA A ENTRADA DO LÍQUIDO A PIPETAR ATRAVÉS DO VÁCUO EFETUADO PELA PIPETADORA. O TUBO ARMAZENA O LÍQUIDO E, HABITUALMENTE, SEGUE PARA CENTRIFUGAÇÃO.O PRESENTE INVENTO (1) ENGLOBA ESTES DOIS CONSUMÍVEIS NUM SÓ E, COMO TAL, POSSUI A CAPACIDADE DE PIPETAR UM DETERMINADO VOLUME DESEJADO E APÓS O PROCESSO DE ENCAIXE DA TAMPA ESTANQUE (9), ATRAVÉS DO ENGATE ANELAR (8), NO ORÍFICIO INFERIOR (4) E O ENCAIXE SUPERIOR (7) NO ORIFÍCIO SUPERIOR (3) POR INTERMÉDIO DA TAMPA SUPERIOR (6) LIGADA À PONTA DEPIPETADORA (2) ATRAVÉS DE DOBRADIÇA INTEGRAL (5), SER ARMAZENADO E/OU ANALISADO, MANTENDO A SUA INTEGRIDADE F ÍSICA, QUÍMICA, BEM COMO A ESTANQUIDADE. DESTA FORMA SIMPLIFICA-SE O PROCESSO, ATRAVÉS DA PIPETAÇÃO, ARMAZENAMENTO E ANÁLISE DO CONTEÚDO NA MESMA UNIDADE DE VOLUME.

Classificação Internacional

Classe	Nível	Categoria	Valor
A61J 1/00 (2006.01)	avançado	primeira	inventiva
B04B 7/00 (2006.01)	avançado	outra	inventiva

Fases Jurídicas

Fase	Data de Início	Data de Fim Previsto	Data de Fim Efectiva	Boletim	Entidade
01000000 - pedido-apresentado no inpi	12/03/2012	---	15/03/2012	---	---
01004000 - ped.provisório-aguarda conv.	15/03/2012	12/09/2012	04/06/2012	---	---
01100000 - pedido-aguarda envio p/d.n.	04/06/2012	15/06/2012	15/06/2012	---	---
01101000 - pedido-confirm.envio p/d.n.	15/06/2012	---	22/06/2012	---	---
01102000 - pedido-envio p/d.n.confirmado	22/06/2012	26/06/2012	26/06/2012	---	---
01110000 - pedido-aguarda exame formal	26/06/2012	---	25/07/2012	---	---
01122000 - pedido-forma irreg.(notificado)	25/07/2012	---	25/09/2012	---	---
01125178 - ofício - irregularid. várias	25/07/2012	25/09/2012	25/09/2012	---	2246586
01110000 - pedido-aguarda exame formal	25/09/2012	---	23/10/2012	---	---
01120000 - pedido-pub.regular	23/10/2012	12/09/2013	12/09/2013	12/09/2013	---
01140000 - pedido-oposição possível	12/09/2013	12/11/2013	12/11/2013	---	---
01160000 - estudo-aguarda despacho	12/11/2013	---	19/11/2013	---	---
01170000 - estudo-notificado	19/11/2013	---	19/05/2014	---	---
01171019 - notific.- estudo suspenso (oficioso)	19/11/2013	19/05/2014	19/05/2014	---	2246586
01160000 - estudo-aguarda despacho	19/05/2014	---	16/06/2014	---	---
01170000 - estudo-notificado	16/06/2014	---	18/08/2014	---	---
01171034 - notific.- exame invenção	16/06/2014	18/08/2014	18/08/2014	---	2246586
01160000 - estudo-aguarda despacho	18/08/2014	---	15/09/2014	---	---
01170000 - estudo-notificado	15/09/2014	---	15/10/2014	---	---
01171035 - notific.- (2ª notificação)-exm.fundo	15/09/2014	15/10/2014	15/10/2014	---	2246586
01160000 - estudo-aguarda despacho	15/10/2014	---	31/10/2014	---	---
01400000 - recusado/(est)-pub.despacho	31/10/2014	05/11/2014	05/11/2014	05/11/2014	---
01160000 - estudo-aguarda despacho	05/11/2014	---	05/11/2014	---	---
01187000 - pedido-reform.est. (avi.p/bpi)	05/11/2014	07/04/2015	07/04/2015	07/04/2015	---
01803000 - arquivado-reformulado c/publ.	07/04/2015	---	---	---	

Taxas Periódicas

Situações de Taxas

Situação	Data de Início	Data de Fim Previsto	Data de Fim Efectiva	Boletim
01T00000 - pagamento não-aplicável	12/03/2012	---	23/10/2012	---
01T01000 - taxas incluídas no pedido	23/10/2012	12/09/2013	12/09/2013	---
01T10000 - pagamento inicial	12/09/2013	12/03/2014	12/03/2014	---
01T02000 - não há renovações a pagamento	12/03/2014	12/09/2014	12/09/2014	---
01T15000 - pagamento de renovação	12/09/2014	12/03/2015	25/09/2014	---
01T02000 - não há renovações a pagamento	25/09/2014	14/09/2015	05/11/2014	---
01T00000 - pagamento não-aplicável	05/11/2014	---	07/04/2015	---
01T00000 - pagamento não-aplicável	07/04/2015	---	---	

Registo de Taxas Pagas

Nº da Taxa	Data do Documento	Nº do Documento
3	09-10-2013	1000073395
4	25-09-2014	1000075424

Entidades Intervenientes

Entidade	Nome	Morada	Localidade	Intervenção	Data de Início	Data de Fim
2246586	Instituto Politécnico De Leiria	Rua General Norton De Matos, Apartado 4133	2411-901 Leiria - Portugal	requerente / titular	12/03/2012	
2442458	Dina Margarida Pedro Matos Teixeira			inventor	12/03/2012	
2442457	Fábio Alexandre Marques Guedes			inventor	12/03/2012	
2442454	Hugo Miguel Tomé Lourenço Marques			inventor	12/03/2012	
2311733	Joel Oliveira Correia Vasco			inventor	12/03/2012	
74	Alberto Hermínio Manique Canelas	Rua Víctor Cordon, 10 A	1249-103 Lisboa - Portugal	mandatário	05/03/2013	31/03/2014

Documentos Relacionados

Número	Data de Entrada	Acto Requerido	Requerente	Acto Executado	Data de Execução	Despacho
1000020377	12/03/2012 às 17:10:27	0198 - pedido provisório de patente	inclusão de pedido provisório	15/03/2012	deferido	
1000043891	04/06/2012 às 09:05:32	0121 - conversão ped. provisório	Instituto Politécnico De Leiria	conversão de ped. provisório	04/06/2012	deferido
1000068479	06/09/2012 às 12:17:43	0163 - subst.elem.pedido	Instituto Politécnico De Leiria	juntar doc. deferidos diversos	10/09/2012	deferido
5882	05/03/2013 às 14:44:00	0171 - certificado	Instituto Politecnico De Leiria	juntar doc. deferidos diversos	05/03/2013	deferido
1000073395	09/10/2013 às 12:09:06	0187 - renovação	Instituto Politécnico De Leiria	pagam. de taxas periódicas	09/10/2013	deferido
1000078615	30/10/2013 às 10:40:40	0163 - subst.elem.pedido	Instituto Politécnico De Leiria	juntar doc. deferidos diversos	04/11/2013	deferido
1000001198	07/01/2014 às 12:07:54	0129 - alteração de mandatário	Instituto Politécnico De Leiria	corr. entid. interven. (requer.)	07/01/2014	deferido
1000026475	31/03/2014 às 18:11:35	0129 - alteração de mandatário	Instituto Politécnico De Leiria	corr. entid. interven. (requer.)	31/03/2014	deferido
1000064627	13/08/2014 às 11:45:58	0163 - subst.elem.pedido	Instituto Politécnico De Leiria	juntar doc. deferidos diversos	25/08/2014	deferido
1000075424	25/09/2014 às 17:50:13	0187 - renovação	Instituto Politécnico De Leiria	pagam. de taxas periódicas	25/09/2014	deferido
7773	27/11/2014 às 14:25:25	0136 - modificação decisão	Instituto Nacional Da Propriedade Industrial	juntar doc. deferidos diversos	12/12/2014	deferido

Boletins Relacionados

Boletim	Motivo de Publicação	Situação do Boletim	Nº do Documento	Texto
12/09/2013	02 - publicação de pedidos	publicado	-	-
05/11/2014	14 - despachos de recusa	publicado	-	recusado nos termos da alínea c) do nº1 do artigo 24º com referência ao nº9 do artigo 68º e ao número 1, alínea a) do art. 73º (novidade e actividade inventiva e aplicação industrial) docpi.
19/12/2014	45 - outros actos	publicado	-	por ter sido revogado ao abrigo do art. 23º do cpi, o despacho de recusa publicado a pág. 52 do bpi de 05/11/2014, deve ser considerado sem efeito.
07/04/2015	09 - avisos de reformulação	publicado	-	reformulado nos termos dos nºs 8 e 9 do art. 11º do c.p.i. para o pedido de modleo de utilidade nº 11081 de 2014/10/15

Prioridades

Nota: Não existem registos de prioridades.

Países Designados

Nota: Não aplicável a esta modalidade.

Epígrafe em Língua Estrangeira

Nota: Não aplicável a esta modalidade.