DESENHO OU MODELO NACIONAL Nº 1978

perfis

Síntese do Processo

Nº do Pedido	1000052698
Data de Apresentação	30-06-2010
Data do Pedido	30-06-2010
Nº de Objectos	5
Fase Actual	REGISTO RECUSADO
Data de Início da Fase	28-03-2011
Data de Fim Previsto	---
Situação de Taxas	PAGAMENTO N/ APLICÁVEL
Data de Início da Sit.	28-12-2010
Data de Fim Previsto da Sit.	---
Taxas Pagas	1
Taxas Devidas	0
BPI 1ª Publicação	28/12/2010
Data do Despacho	23-12-2010
BPI do Despacho	28/12/2010
Data de Início de Vigência	---
Data Limite de Vigência	---
Titulares	DIMATUR, COMÉRCIO INTERNACIONAL, LDA.
Mandatário	---
Classificação de Locarno	25-01 MATERIAIS DE CONSTRUÇÃO
Processo em Tribunal	NÃO
Tribunal	---
Data de Envio	---

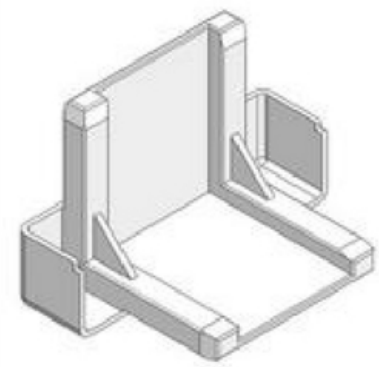

Nota

Ver os restantes objectos no separador de figuras.

Figuras

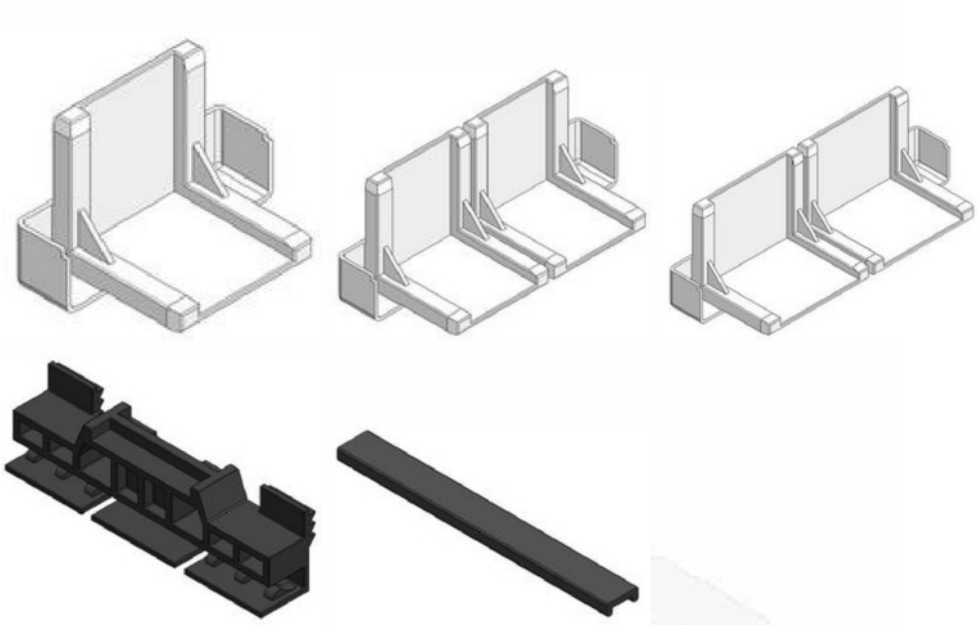

Texto do Resumo

Nota: Não existe texto do resumo.

Classificação de Locarno

Edição 9

Classe	Descrição
25-01	materiais de construção

Fases Jurídicas

Fase	Data de Início	Data de Fim Previsto	Data de Fim Efectiva	Boletim	Entidade
54000000 - pedido-apresentado no inpi	30/06/2010	---	02/07/2010	---	---
54110000 - pedido-aguarda exame formal	02/07/2010	---	13/07/2010	---	---
54122000 - pedido-forma irreg./adiado	13/07/2010	---	13/08/2010	---	---
54125178 - ofício - irregularid. várias	13/07/2010	13/08/2010	13/08/2010	---	2310775
54110000 - pedido-aguarda exame formal	13/08/2010	---	23/12/2010	---	---
54126000 - pedido-p/recusa (forma irreg.)	23/12/2010	---	23/12/2010	---	---
54401000 - recusado-pub.de ped+despacho	23/12/2010	28/12/2010	28/12/2010	28/12/2010	---
54402000 - recusado-despacho publicado	28/12/2010	28/03/2011	28/03/2011	---	---
54900000 - registo recusado	28/03/2011	---	---	---	

Taxas Periódicas

Situações de Taxas

Situação	Data de Início	Data de Fim Previsto	Data de Fim Efectiva	Boletim
54T00000 - pagamento n/ aplicável	30/06/2010	---	28/12/2010	---
54T00000 - pagamento n/ aplicável	28/12/2010	---	---	

Nota: Não existem registos de taxas efectivamente pagas em PT.

Entidades Intervenientes

Entidade	Nome	Morada	Localidade	Intervenção	Data de Início	Data de Fim
2310775	Dimatur, Comércio Internacional, Lda.	Urbanização Dos Forjais	2460-898 Turquel - Portugal	requerente / titular	30/06/2010	
2310775	Dimatur, Comércio Internacional, Lda.			inventor	30/06/2010	

Documentos Relacionados

Número	Data de Entrada	Acto Requerido	Requerente	Acto Executado	Data de Execução	Despacho
1000052698	30/06/2010 às 11:26:34	5499 - pedido de desenho/modelo nac.	inclusão de pedido pendente	02/07/2010	deferido	

Boletins Relacionados

Boletim	Motivo de Publicação	Situação do Boletim	Nº do Documento	Texto
28/12/2010	34 - pedidos e avisos de recusa	publicado	-	recusado nos termos do art. 24.º n.º 1 al. b)
28/12/2010	02 - publicação de pedidos	publicado	-	-

Prioridades

Nota: Não existem registos de prioridades.

Países Designados

Nota: Não aplicável a esta modalidade.

Classificação de Viena

Nota: Não existem registos de classificação de Viena.