DESENHO OU MODELO NACIONAL Nº 1492

marquesas e macas

Síntese do Processo

Nº do Pedido	1000047872
Data de Apresentação	15-05-2009
Data do Pedido	15-05-2009
Nº de Objectos	4
Fase Actual	REGISTO CONCEDIDO
Data de Início da Fase	02-10-2009
Data de Fim Previsto	15-05-2034
Situação de Taxas	NÃO HÁ RENOVAÇÕES A PAGAMENTO
Data de Início da Sit.	15-05-2024
Data de Fim Previsto da Sit.	16-11-2028
Taxas Pagas	4
Taxas Devidas	0
BPI 1ª Publicação	13/07/2009
Data do Despacho	25-09-2009
BPI do Despacho	02/10/2009
Data de Início de Vigência	15-05-2009
Data Limite de Vigência	15-05-2034
Titulares	ADICO - ADELINO DIAS COSTA - MOBILIÁRIO METÁLICO, LDA.
Mandatário	---
Classificação de Locarno	24-01 APARELHOS E EQUIPAMENTOS FIXOS P/MÉDICOS/HOSPITAIS/LABORATÓRIOS
Processo em Tribunal	NÃO
Tribunal	---
Data de Envio	---

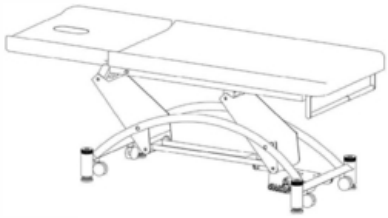

Nota

Ver os restantes objectos no separador de figuras.

Figuras

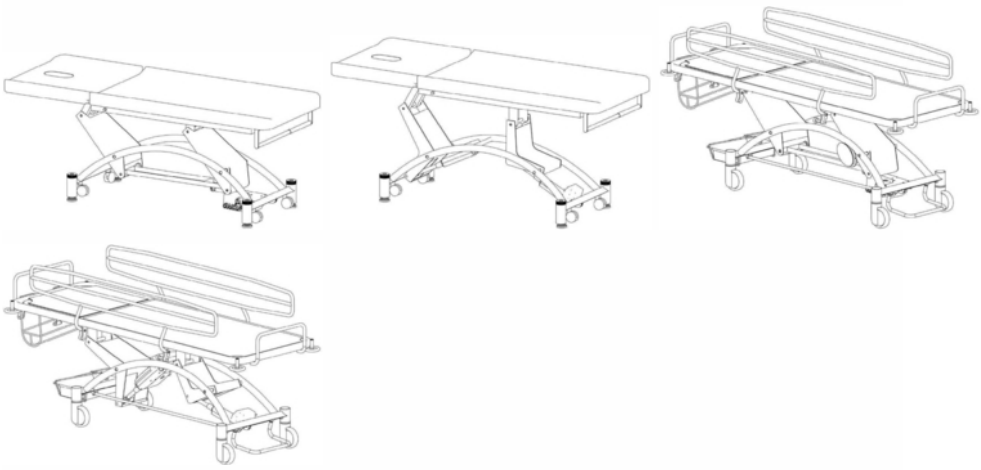

Texto do Resumo

FIG. 1 - MARQUESA DE OBSERVAÇÕES. LEITO RECTANGULAR FORMADO POR DOIS PAINÉIS JUSTAPOSTOS. A ESTRUTURA DE SUPORTE É CONSTITUÍDA POR UMA BASE COM QUATRO PONTOS DE APOIO, FIXOS E COM RODAS, LIGADOS DOIS A DOIS LONGITUDINALMENTE POR DOIS ARCOS DE SECÇÃO REDONDA. ARTICULA COM O LEITO ATRAVÉS DE DUAS COLUNAS DE PERFIL TRAPEZOIDAL.FIG. 2 - MARQUESA DE OBSERVAÇÕES. LEITO RECTANGULAR FORMADO POR DOIS PAINÉIS JUSTAPOSTOS. A ESTRUTURA DE SUPORTE É CONSTITUÍDA POR UMA BASE COM QUATRO PONTOS DE APOIO, FIXOS E COM RODAS, LIGADOS DOIS A DOIS LONGITUDINALMENTE POR UM ARCO DE SECÇÃO REDONDA. ARTICULA COM O LEITO ATRAVÉS DE DUAS PEÇAS COM PERFIL L.FIG. 3 - MACA COM LEITO RECTANGULAR FORMADO POR DOIS PAINÉIS JUSTAPOSTOS. GUARDAS LATERAIS E PEGADEIRA DA CABECEIRA REBATÍVEIS. ESTRUTURA DE SUPORTE CONSTITUÍDA POR BASE DE QUATRO APOIOS COM RODAS, LIGADOS DOIS A DOIS LONGITUDINALMENTE POR ARCOS DE SECÇÃO REDONDA. ARTICULA COM O LEITO ATRAVÉS DE DUAS COLUNAS DE PERFIL TRAPEZOIDAL.FIG. 4 - MACA COM LEITO RECTANGULAR FORMADO POR DOIS PAINÉIS RÍGIDOS JUSTAPOSTOS. GUARDAS LATERAIS E PEGADEIRA DA CABECEIRA REBATÍVEIS.ESTRUTURA DE SUPORTE CONSTITUÍDA POR BASE DE QUATRO APOIOS COM RODAS, LIGADOS DOIS A DOIS LONGITUDINALMENTE POR ARCOS DE SECÇÃO REDONDA. ARTICULA COM O LEITO ATRAVÉS DE DUAS PEÇAS COM PERFIL EM L.

Classificação de Locarno

Edição 8

Classe	Descrição
24-01	aparelhos e equipamentos fixos p/médicos/hospitais/laboratórios

Fases Jurídicas

Fase	Data de Início	Data de Fim Previsto	Data de Fim Efectiva	Boletim	Entidade
54000000 - pedido-apresentado no inpi	15/05/2009	---	19/05/2009	---	---
54110000 - pedido-aguarda exame formal	19/05/2009	---	09/06/2009	---	---
54122000 - pedido-forma irreg./adiado	09/06/2009	---	06/07/2009	---	---
54125113 - ofício - desenhos/fotografias	09/06/2009	09/07/2009	06/07/2009	---	549196
54110000 - pedido-aguarda exame formal	06/07/2009	---	09/07/2009	---	---
54120000 - pedido-pub.regular	09/07/2009	13/07/2009	13/07/2009	13/07/2009	---
54140000 - pedido-oposição possível	13/07/2009	14/09/2009	14/09/2009	---	---
54160000 - estudo-aguarda despacho	14/09/2009	---	25/09/2009	---	---
54200000 - conc. total-pub.de despacho	25/09/2009	02/10/2009	02/10/2009	02/10/2009	---
54305000 - registo concedido	02/10/2009	15/05/2034	---	---	

Taxas Periódicas

Situações de Taxas

Situação	Data de Início	Data de Fim Previsto	Data de Fim Efectiva	Boletim
54T00000 - pagamento n/ aplicável	15/05/2009	---	09/07/2009	---
54T01000 - taxa incluída no pedido	09/07/2009	15/11/2013	15/11/2013	---
54T10000 - pagamento inicial	15/11/2013	15/05/2014	15/05/2014	---
54T02000 - não há renovações a pagamento	15/05/2014	15/11/2018	15/11/2018	---
54T15000 - pagamento de renovação	15/11/2018	15/05/2019	09/05/2019	---
54T02000 - não há renovações a pagamento	09/05/2019	16/11/2023	16/11/2023	---
54T15000 - pagamento de renovação	16/11/2023	15/05/2024	15/05/2024	---
54T02000 - não há renovações a pagamento	15/05/2024	16/11/2028	---	

Registo de Taxas Pagas

Nº da Taxa	Data do Documento	Nº do Documento
2	17-04-2014	1000031724
3	09-05-2019	2000859933
4	15-05-2024	2006121233

Entidades Intervenientes

Entidade	Nome	Morada	Localidade	Intervenção	Data de Início	Data de Fim
549196	Adico - Adelino Dias Costa - Mobiliário Metálico, Lda.	Rua Comendador Adelino Dias Costa, 74, Apartado 2	3860-076 Avanca - Portugal	requerente / titular	15/05/2009	
2254786	Susana Clara Mortágua Gomes			inventor	15/05/2009	
952391	Luís Solénio De Carvalho Fonte Laranjeira			inventor	15/05/2009	

Documentos Relacionados

Número	Data de Entrada	Acto Requerido	Requerente	Acto Executado	Data de Execução	Despacho
1000047872	15/05/2009 às 11:34:21	5499 - pedido de desenho/modelo nac.	inclusão de pedido pendente	19/05/2009	deferido	
1118	06/07/2009 às 15:09:27	5431 - resp. a notificação	Adico - Adelino Dias Costa - Mobiliário Metálico, Lda.	deferir resposta a ofício frm.	06/07/2009	deferido
1000051175	24/06/2010 às 11:49:22	5468 - titulo	Adico - Adelino Dias Costa - Mobiliário Metálico, Lda.	pagam. de taxa de título (norm.)	24/06/2010	deferido
1000031724	17/04/2014 às 15:27:31	5487 - renovação	Adico - Adelino Dias Costa - Mobiliário Metálico, Lda.	pagam. de anuidades/revalid.	17/04/2014	deferido
2000859933	09/05/2019 às 17:22:14	5487 - renovação	Adico - Adelino Dias Costa - Mobiliário Metálico, Lda.	pagam. de anuidades/revalid.	09/05/2019	deferido
2006121233	15/05/2024 às 14:40:20	5487 - renovação	Adico - Adelino Dias Costa - Mobiliário Metálico, Lda.	pagam. de anuidades/revalid.	15/05/2024	deferido

Boletins Relacionados

Boletim	Motivo de Publicação	Situação do Boletim	Nº do Documento	Texto
13/07/2009	02 - publicação de pedidos	publicado	-	-
02/10/2009	10 - despachos de concessão	publicado	-	-

Prioridades

Nota: Não existem registos de prioridades.

Países Designados

Nota: Não aplicável a esta modalidade.

Classificação de Viena

Nota: Não existem registos de classificação de Viena.