PATENTE NACIONAL Nº 103943

TÁBUA DE ENGOMAR EQUIPADA COM DISPOSITIVO DE DOBRAGEM DE ROUPA

Síntese do Processo

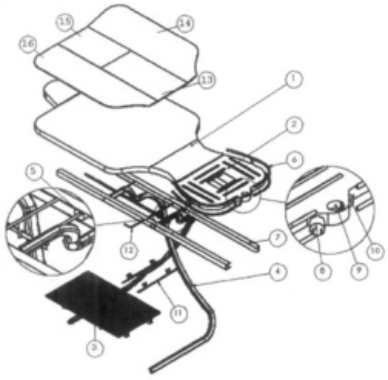

Nº do Pedido	416
Data de Apresentação	25-01-2008
Data do Pedido	25-01-2008
Fase Actual	PATENTE CONCEDIDA
Data de Início da Fase	02-07-2008
Data de Fim Previsto	25-01-2028
Situação de Taxas	NÃO HÁ RENOVAÇÕES A PAGAMENTO
Data de Início da Sit.	18-08-2025
Data de Fim Previsto da Sit.	27-07-2026
Taxas Pagas	19
Taxas Devidas	0
BPI 1ª Publicação	20/03/2008
Data do Despacho	23-06-2008
BPI do Despacho	02/07/2008
Data de Início de Vigência	25-01-2008
Data Limite de Vigência	25-01-2028
Titulares	INSTITUTO SUPERIOR TÉCNICO
Mandatário	---
Classificação Internacional	D06F 81/02 (2006.01)
Processo em Tribunal	NÃO
Tribunal	---
Data de Envio	---

Texto do Resumo

O PRESENTE INVENTO REFERE-SE A UMA TÁBUA DE ENGOMAR INOVADORA, QUE SE DESTINA A AUXILIAR NAS TAREFAS DO QUOTIDIANO, FACILITANDO A TAREFA DE ENGOMAR E DE DOBRAGEM FINAL DA ROUPA. O PRODUTO É FORMADO POR VÁRIOS MÓDULOS, NOMEADAMENTE, PELOS PÉS (4), QUE POSSIBILITAM AO UTILIZADOR ENGOMAR A ROUPA SENTADO; O TABULEIRO (1) PERMITE O ENGOMAR DA ROUPA E POSSUI POR UM DISPOSITIVO DE DOBRAGEM (13,14,15,16), QUE POSSIBILITA DOBRAR A ROUPA DE FORMA EFICIENTE; UM APOIO PARA FERRO (2) COM LIGAÇÃO DIRECTA À TOMADA DE ELECTRICIDADE, QUE PERMITE, PARA ALÉM DA COLOCAÇÃO DO FERRO, PENDURAR CABIDES; UMA PRATELEIRA (3) QUE POSSIBILITA ARRUMAR A ROUPA, APÓS ENGOMADA.

Classificação Internacional

Classe	Nível	Categoria	Valor
D06F 81/02 (2006.01)	avançado	primeira	inventiva
D06F 81/10 (2006.01)	avançado	outra	inventiva

Fases Jurídicas

Fase	Data de Início	Data de Fim Previsto	Data de Fim Efectiva	Boletim	Entidade
01000000 - pedido-apresentado no inpi	25/01/2008	---	28/01/2008	---	---
01100000 - pedido-aguarda envio p/d.n.	28/01/2008	01/02/2008	01/02/2008	---	---
01101000 - pedido-confirm.envio p/d.n.	01/02/2008	---	08/02/2008	---	---
01102000 - pedido-envio p/d.n.confirmado	08/02/2008	15/02/2008	15/02/2008	---	---
01110000 - pedido-aguarda exame formal	15/02/2008	---	12/03/2008	---	---
01120000 - pedido-pub.regular	12/03/2008	20/03/2008	20/03/2008	20/03/2008	---
01140000 - pedido-oposição possível	20/03/2008	20/05/2008	20/05/2008	---	---
01160000 - estudo-aguarda despacho	20/05/2008	---	23/06/2008	---	---
01200000 - conc. total-pub.de despacho	23/06/2008	02/07/2008	02/07/2008	02/07/2008	---
01305000 - patente concedida	02/07/2008	25/01/2028	---	---	

Taxas Periódicas

Situações de Taxas

Situação	Data de Início	Data de Fim Previsto	Data de Fim Efectiva	Boletim
01T00000 - pagamento não-aplicável	25/01/2008	---	12/03/2008	---
01T01000 - taxas incluídas no pedido	12/03/2008	27/07/2009	27/07/2009	---
01T10000 - pagamento inicial	27/07/2009	25/01/2010	25/01/2010	---
01T02000 - não há renovações a pagamento	25/01/2010	26/07/2010	26/07/2010	---
01T15000 - pagamento de renovação	26/07/2010	25/01/2011	17/08/2010	---
01T02000 - não há renovações a pagamento	17/08/2010	25/07/2011	25/07/2011	---
01T15000 - pagamento de renovação	25/07/2011	25/01/2012	18/08/2011	---
01T02000 - não há renovações a pagamento	18/08/2011	26/07/2012	26/07/2012	---
01T15000 - pagamento de renovação	26/07/2012	25/01/2013	01/08/2012	---
01T02000 - não há renovações a pagamento	01/08/2012	26/07/2013	26/07/2013	---
01T15000 - pagamento de renovação	26/07/2013	27/01/2014	01/08/2013	---
01T02000 - não há renovações a pagamento	01/08/2013	28/07/2014	28/07/2014	---
01T15000 - pagamento de renovação	28/07/2014	26/01/2015	01/08/2014	---
01T02000 - não há renovações a pagamento	01/08/2014	27/07/2015	27/07/2015	---
01T15000 - pagamento de renovação	27/07/2015	25/01/2016	24/08/2015	---
01T02000 - não há renovações a pagamento	24/08/2015	26/07/2016	26/07/2016	---
01T15000 - pagamento de renovação	26/07/2016	25/01/2017	16/08/2016	---
01T02000 - não há renovações a pagamento	16/08/2016	26/07/2017	26/07/2017	---
01T15000 - pagamento de renovação	26/07/2017	25/01/2018	14/08/2017	---
01T02000 - não há renovações a pagamento	14/08/2017	26/07/2018	26/07/2018	---
01T15000 - pagamento de renovação	26/07/2018	25/01/2019	02/08/2018	---
01T02000 - não há renovações a pagamento	02/08/2018	26/07/2019	26/07/2019	---
01T15000 - pagamento de renovação	26/07/2019	27/01/2020	01/08/2019	---
01T02000 - não há renovações a pagamento	01/08/2019	27/07/2020	27/07/2020	---
01T15000 - pagamento de renovação	27/07/2020	25/01/2021	17/08/2020	---
01T02000 - não há renovações a pagamento	17/08/2020	26/07/2021	26/07/2021	---
01T15000 - pagamento de renovação	26/07/2021	25/01/2022	16/08/2021	---
01T02000 - não há renovações a pagamento	16/08/2021	26/07/2022	26/07/2022	---
01T15000 - pagamento de renovação	26/07/2022	25/01/2023	16/08/2022	---

01T02000 - não há renovações a pagamento	16/08/2022	26/07/2023	26/07/2023	---
01T15000 - pagamento de renovação	26/07/2023	25/01/2024	02/08/2023	---
01T02000 - não há renovações a pagamento	02/08/2023	26/07/2024	26/07/2024	---
01T15000 - pagamento de renovação	26/07/2024	27/01/2025	02/08/2024	---
01T02000 - não há renovações a pagamento	02/08/2024	28/07/2025	28/07/2025	---
01T15000 - pagamento de renovação	28/07/2025	26/01/2026	18/08/2025	---
01T02000 - não há renovações a pagamento	18/08/2025	27/07/2026	---	

Registo de Taxas Pagas

Nº da Taxa	Data do Documento	Nº do Documento
3	09-09-2009	1441
4	16-08-2010	1000063703
5	18-08-2011	1000063906
6	01-08-2012	1000060503
7	01-08-2013	1000057492
8	01-08-2014	1000061988
9	24-08-2015	1000068695
10	16-08-2016	1000062869
11	14-08-2017	1000054106
12	02-08-2018	1000052758
13	01-08-2019	1000040149
14	17-08-2020	1000041730
15	16-08-2021	1000031280
16	16-08-2022	2003821712
17	02-08-2023	2005218879
18	02-08-2024	2006355494
19	18-08-2025	2007290101

Entidades Intervenientes

Entidade	Nome	Morada	Localidade	Intervenção	Data de Início	Data de Fim
825217	Instituto Superior Técnico	Área De Transferência De Tecnologia, Av. Rovisco Pais, 1	1049-001 Lisboa - Portugal	requerente / titular	25/01/2008	
1834722	Ivo Manuel Ferreira De Bragança			inventor	25/01/2008	
1834718	Fábio Wilson Carvalho Góis Batista			inventor	25/01/2008	
1834716	Tobias Manuel Vilas Boas Rosado			inventor	25/01/2008	
967857	Arlindo José De Pinho Figueiredo E Silva			inventor	25/01/2008	
1834724	Tiago João Pereira Todo Bom			inventor	25/01/2008	
1834717	Luís Carlos Trinta Teodoro			inventor	25/01/2008	

Documentos Relacionados

Número	Data de Entrada	Acto Requerido	Requerente	Acto Executado	Data de Execução	Despacho
416	25/01/2008 às 13:52:59	0199 - pedido de patente nacional	Instituto Superior Técnico	inclusão de pedido pendente	28/01/2008	deferido
1441	09/09/2009 às 12:51:23	0187 - renovação	Instituto Superior Tecnico	pagam. de taxas periódicas	09/09/2009	deferido
1000063703	16/08/2010 às 16:51:18	0187 - renovação	Instituto Superior Técnico	pagam. de taxas periódicas	17/08/2010	deferido
1000063906	18/08/2011 às 17:17:24	0187 - renovação	Instituto Superior Técnico	pagam. de taxas periódicas	18/08/2011	deferido
1000060503	01/08/2012 às 17:12:51	0187 - renovação	Instituto Superior Técnico	pagam. de taxas periódicas	01/08/2012	deferido
1000057492	01/08/2013 às 15:04:09	0187 - renovação	Instituto Superior Técnico	pagam. de taxas periódicas	01/08/2013	deferido
1000061988	01/08/2014 às 16:31:10	0187 - renovação	Instituto Superior Técnico	pagam. de taxas periódicas	01/08/2014	deferido
1000068695	24/08/2015 às 16:36:06	0187 - renovação	Instituto Superior Técnico	pagam. de taxas periódicas	24/08/2015	deferido
1000062869	16/08/2016 às 10:32:20	0187 - renovação	Instituto Superior Técnico	pagam. de taxas periódicas	16/08/2016	deferido
1000054106	14/08/2017 às 11:52:03	0187 - renovação	Instituto Superior Técnico	pagam. de taxas periódicas	14/08/2017	deferido
1000052758	02/08/2018 às 15:39:43	0187 - renovação	Instituto Superior Técnico	pagam. de taxas periódicas	02/08/2018	deferido
1000040149	01/08/2019 às 14:11:49	0187 - renovação	Instituto Superior Técnico	pagam. de taxas periódicas	01/08/2019	deferido
1000041730	17/08/2020 às 11:27:50	0187 - renovação	Instituto Superior Técnico	pagam. de taxas periódicas	17/08/2020	deferido
1000031280	16/08/2021 às 14:10:08	0187 - renovação	Instituto Superior Técnico	pagam. de taxas periódicas	16/08/2021	deferido
2003821712	16/08/2022 às 16:47:49	0187 - renovação	Instituto Superior Técnico	pagam. de taxas periódicas	16/08/2022	deferido
2005218879	02/08/2023 às 10:52:40	0187 - renovação	Instituto Superior Técnico	pagam. de taxas periódicas	02/08/2023	deferido
2006355494	02/08/2024 às 09:44:30	0187 - renovação	Instituto Superior Técnico	pagam. de taxas periódicas	02/08/2024	deferido
2007290101	18/08/2025 às 15:54:44	0187 - renovação	Instituto Superior Técnico	pagam. de taxas periódicas	18/08/2025	deferido

Boletins Relacionados

Boletim	Motivo de Publicação	Situação do Boletim	Nº do Documento	Texto
20/03/2008	02 - publicação de pedidos	publicado	-	-
02/07/2008	10 - despachos de concessão	publicado	-	-

Prioridades

Nota: Não existem registos de prioridades.

Países Designados

Nota: Não aplicável a esta modalidade.

Epígrafe em Língua Estrangeira

Nota: Não aplicável a esta modalidade.