MODELO DE UTILIDADE NACIONAL Nº 10125

DISPOSITIVO CONTROLADOR DA DIFRACÇÃO DE TOPO EM BARREIRAS ACÚSTICAS

Síntese do Processo

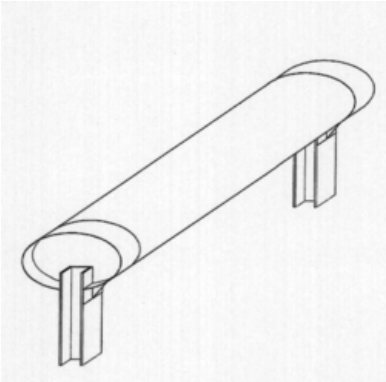

Nº do Pedido	14816
Data de Apresentação	17-05-2006
Data do Pedido	17-05-2006
Fase Actual	REGISTO CADUCO
Data de Início da Fase	23-05-2016
Data de Fim Previsto	---
Situação de Taxas	PAGAMENTO N/ APLICÁVEL
Data de Início da Sit.	17-05-2016
Data de Fim Previsto da Sit.	---
Taxas Pagas	10
Taxas Devidas	0
BPI 1ª Publicação	1/2007
Data do Despacho	11-09-2007
BPI do Despacho	21/09/2007
Data de Início de Vigência	17-05-2006
Data Limite de Vigência	17-05-2016
Titulares	STEELROOT PORTUGAL, LDA.
Mandatário	JOÃO MANUEL MAY PEREIRA DA CRUZ
Classificação Internacional	E04B 1/84 (2006.01)
Processo em Tribunal	NÃO
Tribunal	---
Data de Envio	---

Texto do Resumo

A PRESENTE INVENÇÃO CONSISTE NUM DISPOSITIVO CONTROLADOR DA DIFRACÇÃO DE TOPO EM BARREIRAS ACÚSTICAS, CARACTERIZADO PELA CAPACIDADE DE REDUZIR O EFEITO DA DIFRACÇÃO DE TOPO ORIGINADA PELO EMBATE DAS ONDAS SONORAS NO TOPO DAS BARREIRAS ACÚSTICAS. ESTE DISPOSITIVO PODE REDUZIR A NECESSIDADE DE BARREIRAS ACÚSTICAS MUITO ALTAS, REDUZINDO TAMBÉM O IMPACTO VISUAL E O CUSTO DE INSTALAÇÃO. O MESMO PODE SER INSTALADO NO TOPO DE BARREIRAS ACÚSTICAS JÁ INSTALADAS OU NOVAS. O DISPOSITIVO CONTROLADOR É COMPOSTO POR UMA CALOTE EM MATERIAL ABSORVENTE ACÚSTICO QUE FORMA UMA CALOTE (1) [FIG 1]. ESSA CALOTE É CIRCUNSCRITA POR UM EXOSQUELETO (2) [FIG. 1 E 2] QUE PODE SER DE PREFERÊNCIA OVAL, EM CHAPA PERFURADA OU METAL DISTENDIDO, QUE PERMITA A ABSORÇÃO DAS ONDAS SONORAS E AO MESMO TEMPO GARANTA A RIGIDEZ ESTRUTURAL AO CONJUNTO. ESTE DISPOSITIVO CONTÉM ELEMENTOS DE FIXAÇÃO, COM SISTEMA DE CALHAS DO MESMO À ESTRUTURA RESISTENTE DA BARREIRA-- (3) E (4) E [FIG. 1 E2], FECHANDO O EXOSQUELETO (2).

Classificação Internacional

Classe	Nível	Categoria	Valor
E04B 1/84 (2006.01)	avançado	primeira	inventiva
E04B 1/74 (2006.01)	avançado	outra	inventiva

Fases Jurídicas

Fase	Data de Início	Data de Fim Previsto	Data de Fim Efectiva	Boletim	Entidade
02000000 - pedido-apresentado no inpi	17/05/2006	---	18/05/2006	---	---
02100000 - pedido-aguarda envio p/d.n.	18/05/2006	01/06/2006	01/06/2006	---	---
02101000 - pedido-confirm.envio p/d.n.	01/06/2006	---	09/06/2006	---	---
02102000 - pedido-envio p/d.n.confirmado	09/06/2006	16/06/2006	16/06/2006	---	---
02110000 - pedido-aguarda exame formal	16/06/2006	---	07/07/2006	---	---
02122000 - pedido-forma irreg.(notificado)	07/07/2006	---	07/08/2006	---	---
02125109 - ofício - reivindicações	07/07/2006	07/08/2006	07/08/2006	---	898967
02110000 - pedido-aguarda exame formal	07/08/2006	---	01/09/2006	---	---
02122000 - pedido-forma irreg.(notificado)	01/09/2006	---	25/10/2006	---	---
02125178 - ofício - irregularid. várias	01/09/2006	02/11/2006	25/10/2006	---	898967
02110000 - pedido-aguarda exame formal	25/10/2006	---	20/11/2006	---	---
02120000 - pedido-pub.regular	20/11/2006	31/01/2007	31/01/2007	1/2007	---
02140000 - pedido-oposição possível	31/01/2007	02/04/2007	02/04/2007	---	---
02160000 - estudo-aguarda despacho	02/04/2007	---	02/05/2007	---	---
02170000 - estudo-notificado	02/05/2007	---	02/07/2007	---	---
02171034 - notific.- exame invenção	02/05/2007	02/07/2007	02/07/2007	---	898967
02160000 - estudo-aguarda despacho	02/07/2007	---	11/07/2007	---	---
02170000 - estudo-notificado	11/07/2007	---	31/07/2007	---	---
02171035 - notific.- (2ª notificação)-exm.fundo	11/07/2007	13/08/2007	31/07/2007	---	898967
02160000 - estudo-aguarda despacho	31/07/2007	---	11/09/2007	---	---
02200000 - conc. total-pub.de despacho	11/09/2007	21/09/2007	21/09/2007	21/09/2007	---
02305000 - modelo de utilidade concedido	21/09/2007	17/05/2016	17/05/2016	---	---
02655000 - caduco-(lim.vigência)-p/bpi.	17/05/2016	23/05/2016	23/05/2016	23/05/2016	---
02903000 - caduco-por esgot.de vigência	23/05/2016	---	---	---	

Taxas Periódicas

Situações de Taxas

Situação	Data de Início	Data de Fim Previsto	Data de Fim Efectiva	Boletim
02T00000 - pagamento n/ aplicável	17/05/2006	---	20/11/2006	---
02T01000 - taxa incluída no pedido	20/11/2006	19/11/2007	19/11/2007	---
02T10000 - pagamento inicial	19/11/2007	19/05/2008	19/05/2008	---
02T02000 - não há renovações a pagamento	19/05/2008	17/11/2008	17/11/2008	---
02T15000 - pagamento de renovação	17/11/2008	18/05/2009	12/12/2008	---
02T02000 - não há renovações a pagamento	12/12/2008	18/11/2009	18/11/2009	---
02T15000 - pagamento de renovação	18/11/2009	17/05/2010	03/12/2009	---
02T02000 - não há renovações a pagamento	03/12/2009	17/11/2010	17/11/2010	---
02T15000 - pagamento de renovação	17/11/2010	17/05/2011	29/12/2010	---
02T02000 - não há renovações a pagamento	29/12/2010	17/11/2011	17/11/2011	---
02T15000 - pagamento de renovação	17/11/2011	17/05/2012	22/11/2011	---
02T02000 - não há renovações a pagamento	22/11/2011	19/11/2012	19/11/2012	---
02T15000 - pagamento de renovação	19/11/2012	17/05/2013	04/02/2013	---
02T02000 - não há renovações a pagamento	04/02/2013	18/11/2013	18/11/2013	---
02T15000 - pagamento de renovação	18/11/2013	19/05/2014	12/03/2014	---
02T02000 - não há renovações a pagamento	12/03/2014	17/11/2014	17/11/2014	---
02T15000 - pagamento de renovação	17/11/2014	18/05/2015	25/11/2014	---
02T02000 - não há renovações a pagamento	25/11/2014	18/11/2015	18/11/2015	---
02T40000 - limite da vigência	18/11/2015	17/05/2016	17/05/2016	---
02T00000 - pagamento n/ aplicável	17/05/2016	---	---	

Registo de Taxas Pagas

Nº da Taxa	Data do Documento	Nº do Documento
3	09-01-2008	120
4	12-12-2008	1000105504
5	02-12-2009	1000111628
6	28-12-2010	1000098114
7	22-11-2011	1000089103
8	01-02-2013	1000008467
9	11-03-2014	1000020417
10	25-11-2014	1000093336

Entidades Intervenientes

Entidade	Nome	Morada	Localidade	Intervenção	Data de Início	Data de Fim
898967	Complage - Construções E Projectos, S.A.	-	Portugal	requerente / titular	17/05/2006	24/11/2011
2422797	Steelroot Portugal, Lda.	Rua Tristão Vaz 17, 2º Dto.	1400-350 Lisboa - Portugal	requerente / titular	24/11/2011	
14	João Manuel May Pereira Da Cruz	Rua Víctor Cordon, Nº 10 A	1249-103 Lisboa - Portugal	mandatário	17/05/2006	

Documentos Relacionados

Número	Data de Entrada	Acto Requerido	Requerente	Acto Executado	Data de Execução	Despacho
14816	17/05/2006 às 11:29:30	0299 - pedido de mod.de utilidade	Complage Construções E Projectos Sa	inclusão de pedido pendente	18/05/2006	deferido
24932	03/08/2006 às 16:23:23	0231 - resp. a notificação	Complage Contruções E Projectos S.A.	juntar doc. deferidos diversos	17/08/2006	deferido
30113	29/09/2006 às 11:51:59	0247 - prorrog.prazos de estudo	Complage - Construções E Projectos S A	alt.prazos de fases (requer.)	29/09/2006	deferido
32272	17/10/2006 às 16:03:33	0231 - resp. a notificação	Complage-Construções E Projectos, Sa	juntar doc. deferidos diversos	25/10/2006	deferido
36233	23/11/2006 às 15:12:06	0260 - antecipação de publicação	Complage-Construções E Projectos, Sa	juntar doc. deferidos diversos	06/12/2006	deferido
17869	27/06/2007 às 11:17:10	0231 - resp. a notificação	Complage - Construções E Projectos Sa	juntar doc. deferidos diversos	05/07/2007	deferido
20316	31/07/2007 às 11:19:51	0231 - resp. a notificação	Complage - Construções E Projectos, S.A.	deferir resposta a notificação	31/07/2007	deferido
120	09/01/2008 às 11:08:47	0287 - renovação	Complage - Contruções E Projectos S A	pagam. de taxas periódicas	09/01/2008	deferido
1000105504	12/12/2008 às 10:02:15	0287 - renovação	Complage - Construções E Projectos, S.A.	pagam. de taxas periódicas	12/12/2008	deferido
1000111628	02/12/2009 às 10:51:40	0287 - renovação	Complage - Construções E Projectos, S.A.	pagam. de taxas periódicas	03/12/2009	deferido
1000098114	28/12/2010 às 11:04:37	0287 - renovação	Complage - Construções E Projectos, S.A.	pagam. de taxas periódicas	29/12/2010	deferido
1000089103	22/11/2011 às 09:30:49	0287 - renovação	Complage - Construções E Projectos, S.A.	pagam. de taxas periódicas	22/11/2011	deferido
1000090162	24/11/2011 às 16:29:43	0282 - transmissão	transmissão de ped./título	24/11/2011	deferido	
1000008467	01/02/2013 às 09:31:44	0287 - renovação	Steelroot Portugal, Lda.	pagam. de taxas periódicas	04/02/2013	deferido
1000020417	11/03/2014 às 14:53:41	0287 - renovação	Steelroot Portugal, Lda.	pagam. de taxas periódicas	12/03/2014	deferido
1000093336	25/11/2014 às 15:24:05	0287 - renovação	Steelroot Portugal, Lda.	pagam. de taxas periódicas	25/11/2014	deferido
1000090185	19/11/2015 às 08:23:39	0287 - renovação	Steelroot Portugal, Lda.	juntar documento sem efeitos	19/11/2015	sem efeito
1000091924	25/11/2015 às 14:50:20	0205 - pedido devolução taxas	Steelroot Portugal, Lda.	juntar doc. deferidos diversos	26/02/2016	deferido

Boletins Relacionados

Boletim	Motivo de Publicação	Situação do Boletim	Nº do Documento	Texto
1/2007	02 - publicação de pedidos	publicado	-	-
21/09/2007	10 - despachos de concessão	publicado	-	sofreu alterações em sede de exame.
13/12/2011	18 - averb. de transmissão	publicado	1000090162	-
23/05/2016	37 - caducidades p/limite vigência	publicado	-	-

Prioridades

Nota: Não existem registos de prioridades.

Países Designados

Nota: Não aplicável a esta modalidade.

Epígrafe em Língua Estrangeira

Nota: Não aplicável a esta modalidade.